PL - INSTRUKCJA MONTAŻU: ***KOMODA LUMI Z PRZEWIJAKIEM***
ENG - ASSEMBLY INSTRUCTIONS: ***CHEST OF DRAWERS LUMI WITH BABY CHANGER***
DE - MONTAGEANLEITUNG: ***KOMMODE LUMI MIT WICKELTISCH***



ZESTAWIENIE OKUĆ ***KOMODA:***
LIST OF FITTINGS **CHEST OF DRAWERS:**
AUSSTATTUNGSLISTE ***KOMMODE:***

1	2	3	4	5	6	7	8	9	10
									
Klucz Wrench Schlüssel **1 x**	Konfirmat Confirmat Bestätigung **10 x**	Kołek Dowel Holzdübel **32 x**	Trzpień Cam lock bolt Nockenverriegelungs bolzen **10 x**	**10 x** Nockenschloss Cam lock Mimośród	Śruba M6x45 Bolt M6x45 Bolzen M6x45 **4 x**	Gwóźdź Nails Nagel **30 x**	Śruba M4x30 Bolt M4x30 Bolzen M4x30 **6 x**	Prowadnice Guides Führerinnen **3 x**	Wkręt Screw Schrauben **36 x** **(3,5x16)**

ZESTAWIENIE OKUĆ ***PRZEWIJAK***:
LIST OF FITTINGS ***BABY CHANGER***:
AUSSTATTUNGSLISTE ***WICKELTISCH***:

2	3	10	11
			
Konfirmat Confirmat Bestätigung **6 x**	Kołek Dowel Holzdübel **8 x**	Wkręt Screw Schrauben **2 x** **(3,5x16)**	Blaszka Badge Abzeichen **1 x**

12	13	14
		
Tasiemka Ribbon Schleife **1 x**	Wkręt Screw Schrauben **2 x** **(4x16)**	Kołek rozporowy Expansion bolt Expansionsbolzen **1 x**

ZESTAWIENIE ELEMENTÓW:
LIST OF ELEMENTS:
LISTE DER ELEMENTE:

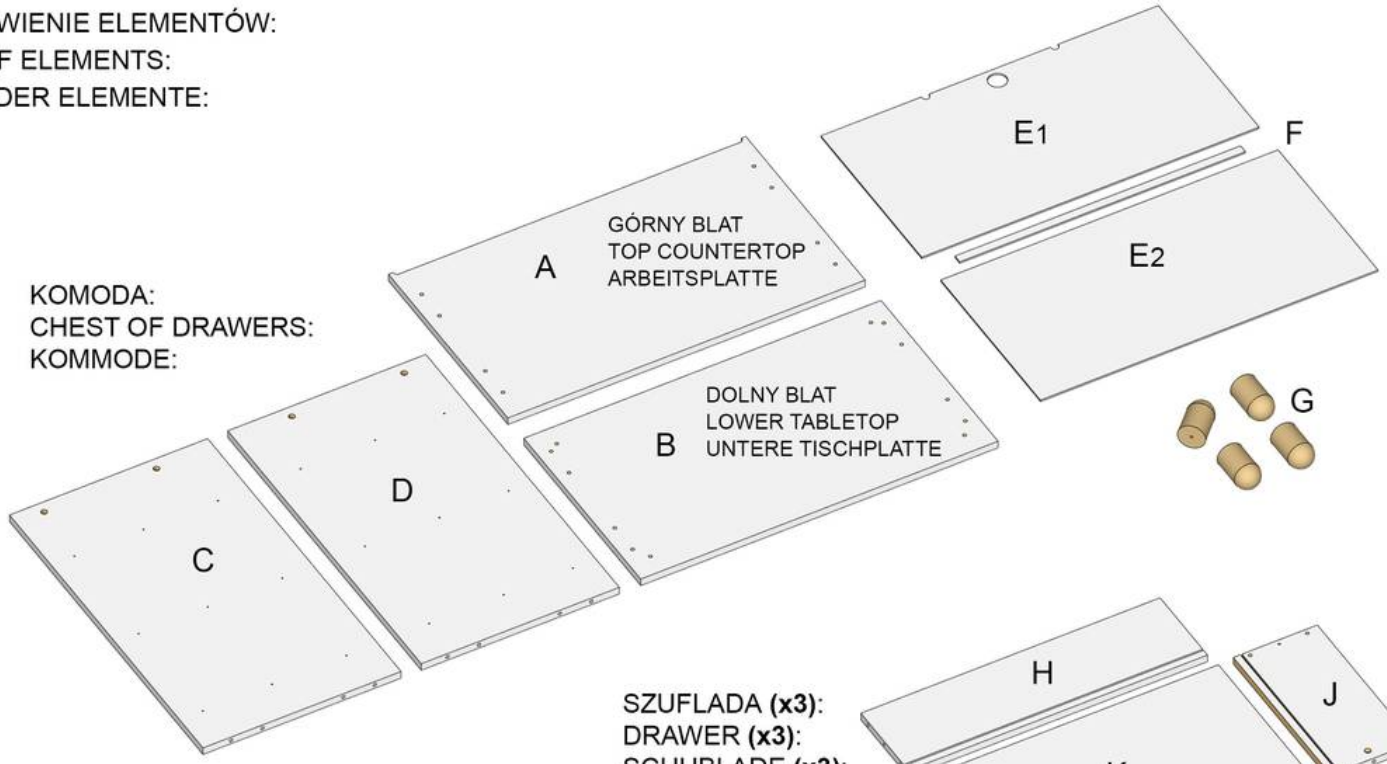

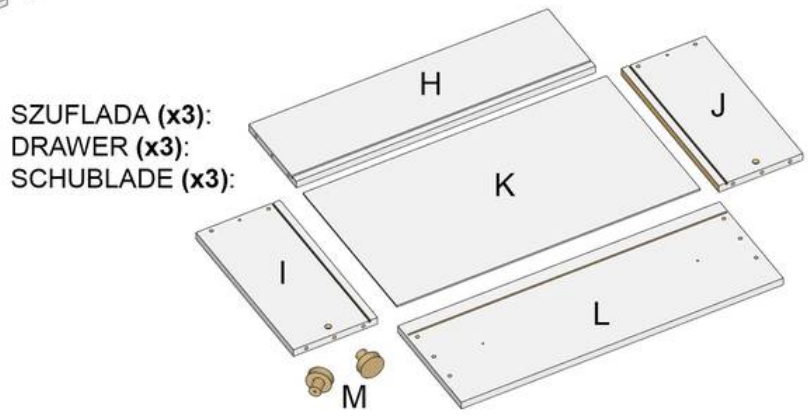

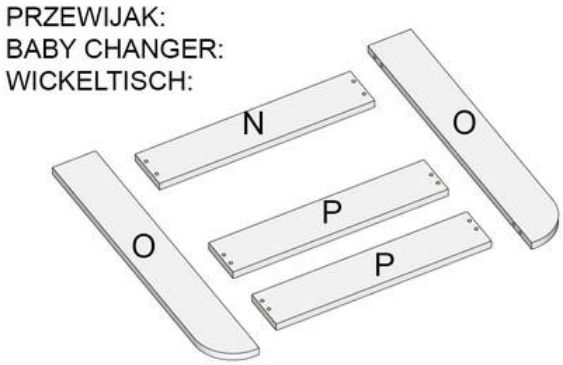

1

ROZDZIELENIE PROWADNICY
GUIDE SEPARATION
FÜHRUNGSABTEILUNG



2

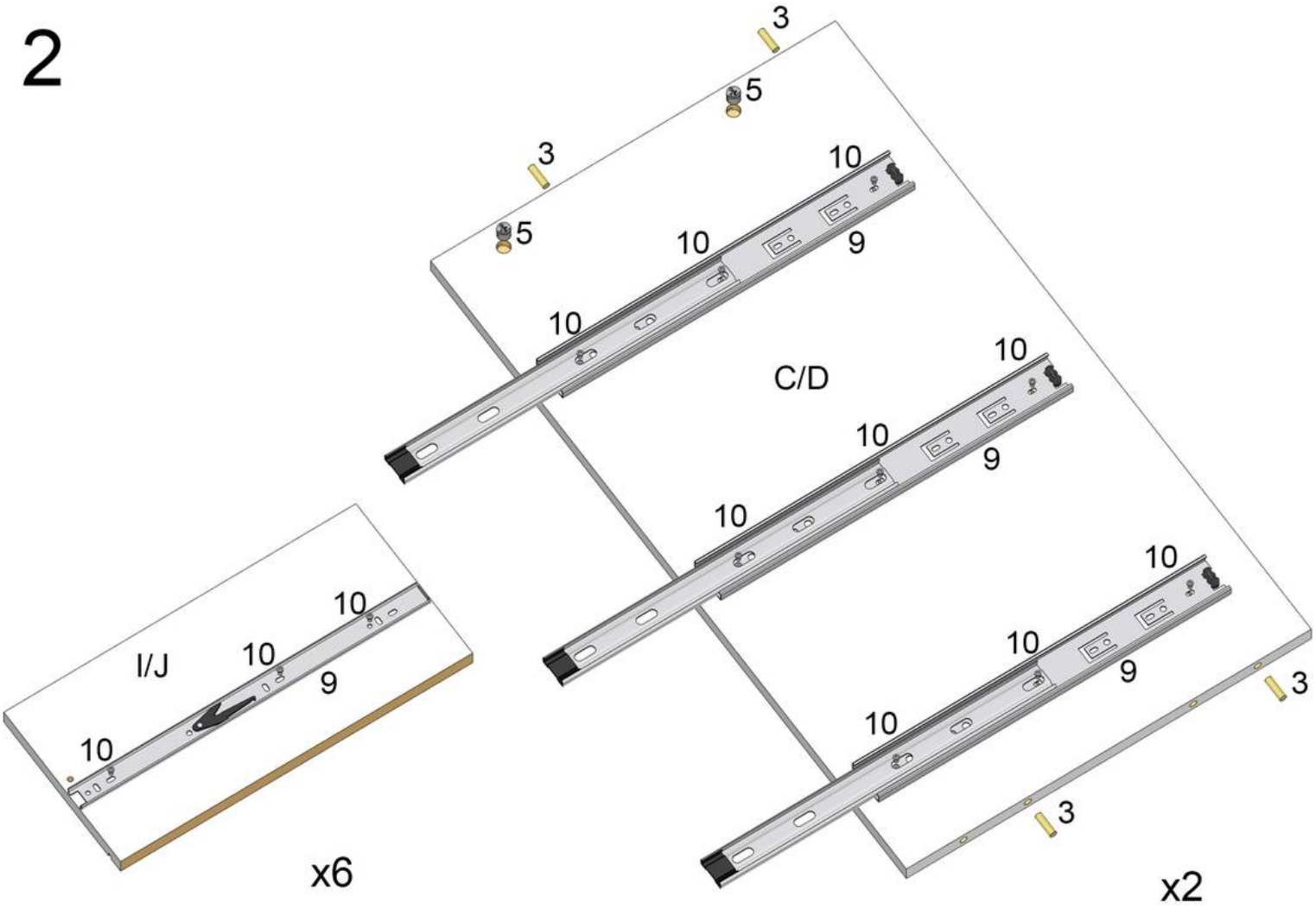
3
5
3
5
10
10
9
10
C/D
10
10
9
10
10
10
9
10
3
3
I/J
10
10
9
10
x6
x2

3

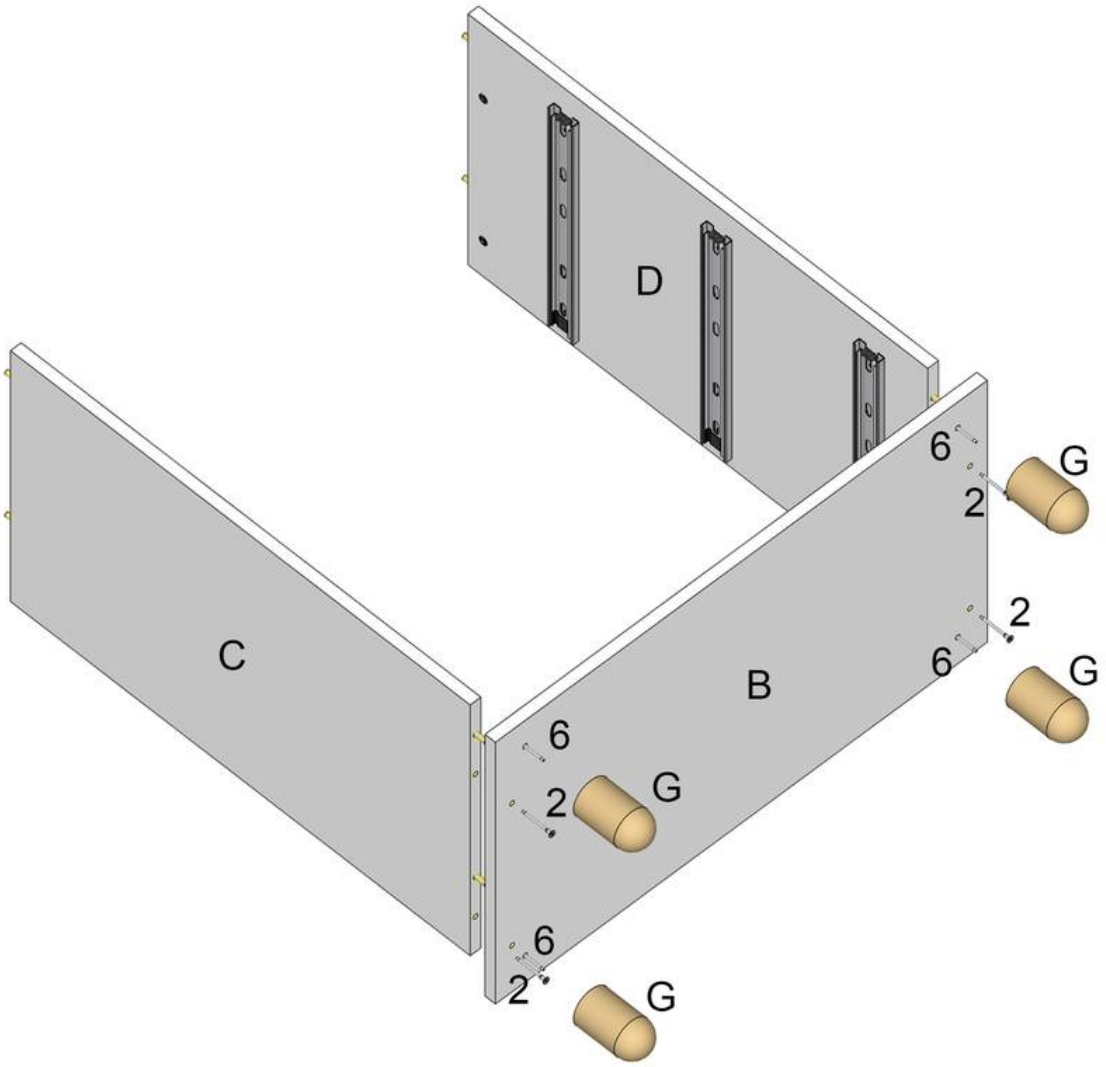
D
C
B
6
2
G
2
6
G
6
2
G
6
2
G

4

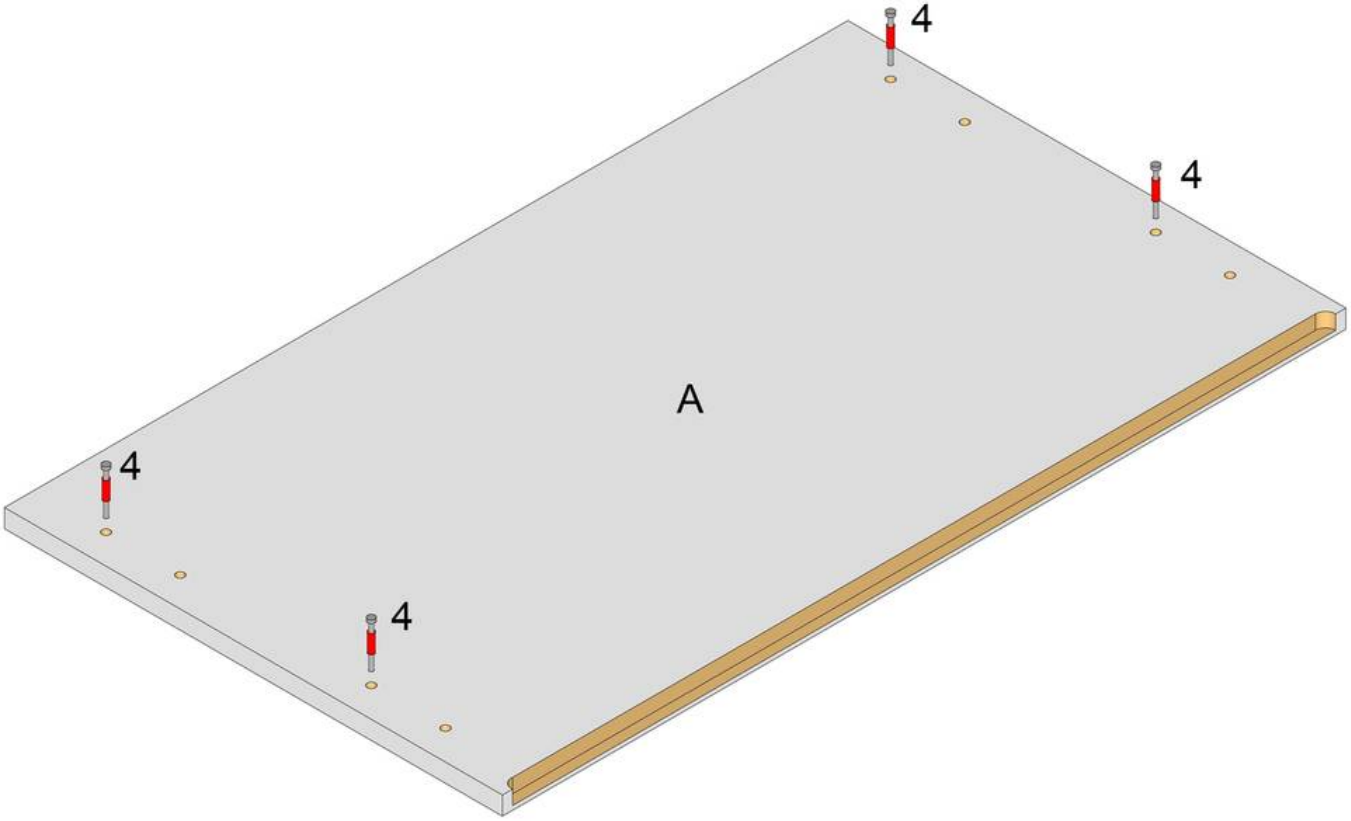

5

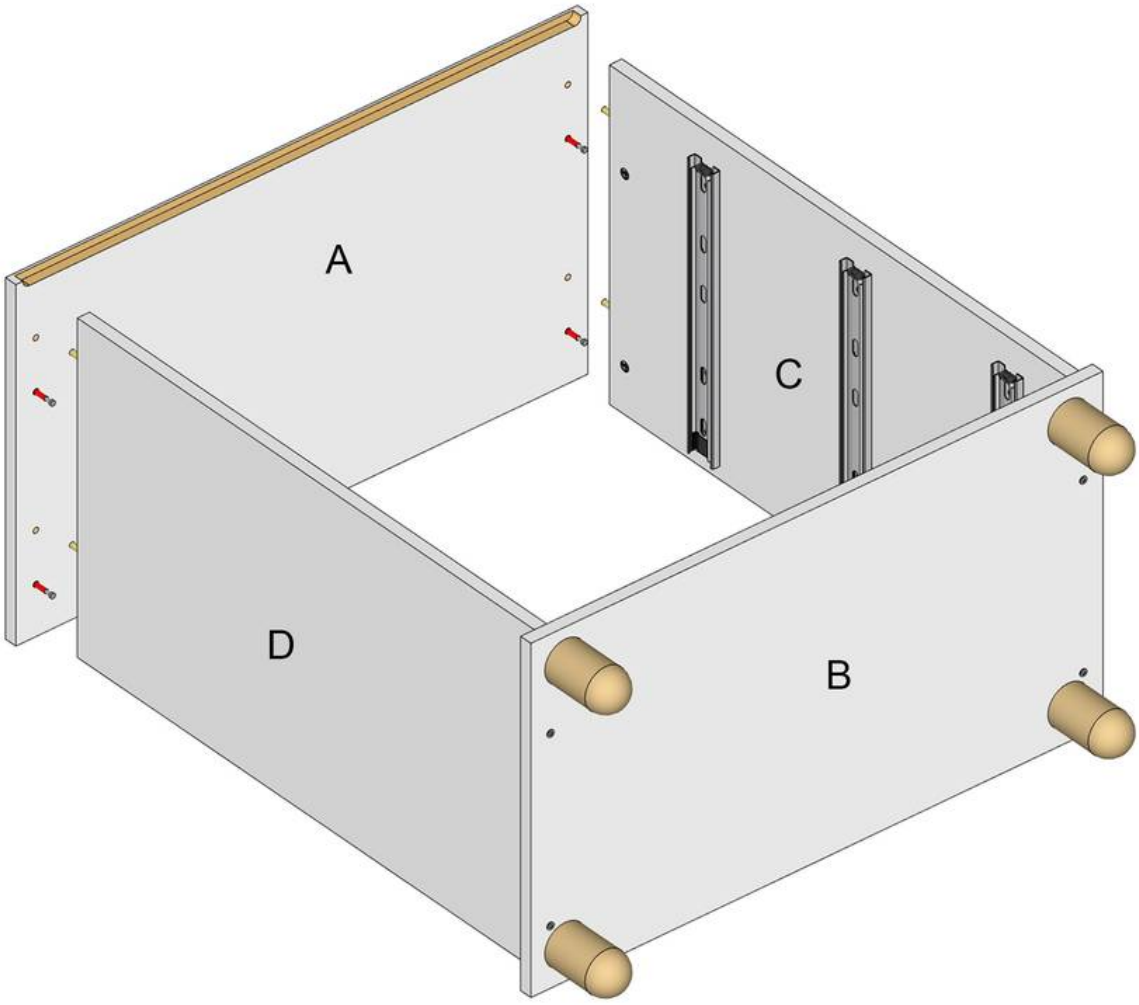

6

UWAGA!!! PRZED MONTAŻEM CZĘŚCI „E” SPRAWDŹ PRZEKĄTNĄ
ATTENTION!!! BEFORE ASSEMBLY PART "E" CHECK THE DIAGONAL
ACHTUNG!!! VOR DER MONTAGE VON TEIL "E" DIE DIAGONALE PRÜFEN

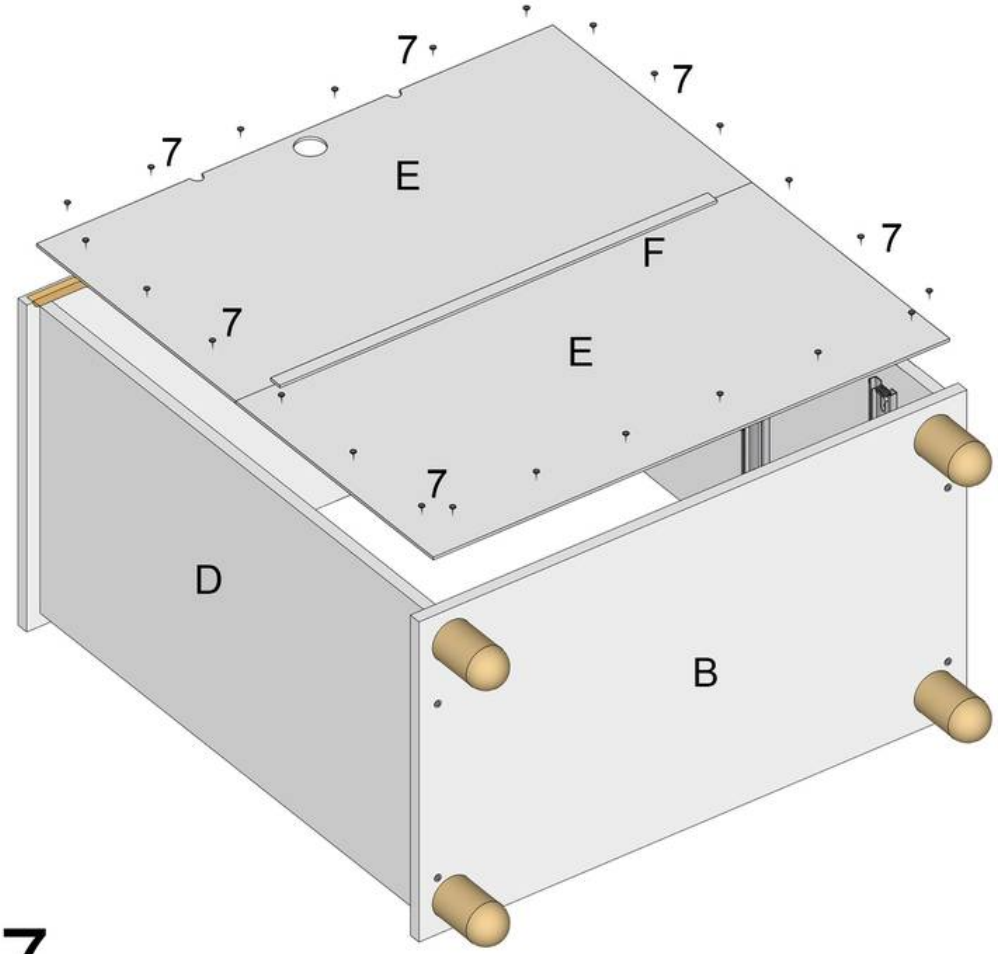

Ściana tylna komody może składać się z:
2 części (E_1 E_2 + F) lub
3 części (E_1 E_2 E_3 + 2x F)

The back wall of the chest of drawers can consist of:
2 parts (E_1 E_2 + F) or
3 parts (E_1 E_2 E_3 + 2x F)

Die Rückwand der Kommode kann aus Folgendem bestehen:
2 Teilen (E_1 E_2 + F) oder
3 Teilen (E_1 E_2 E_3 + 2x F)

7

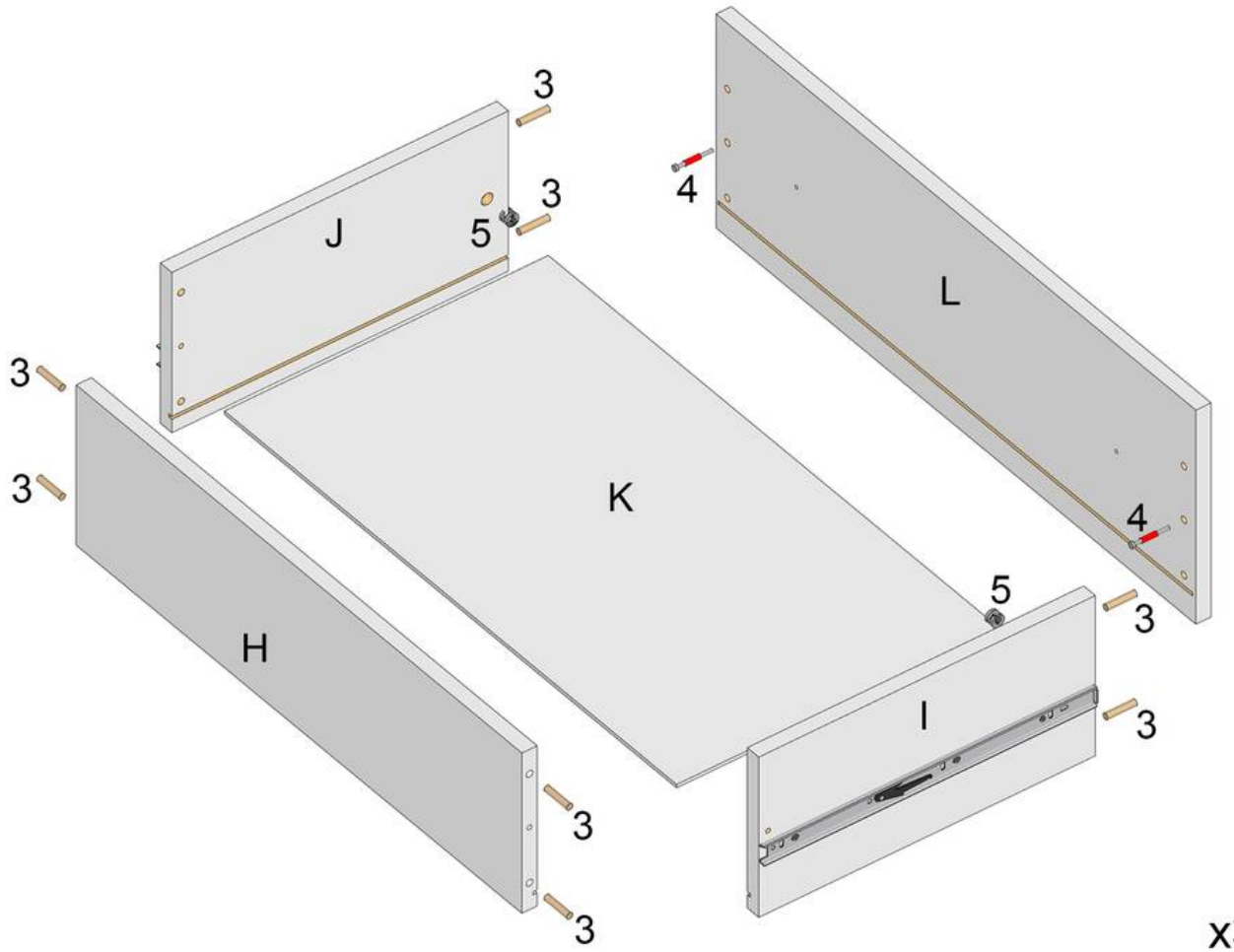

x3

8

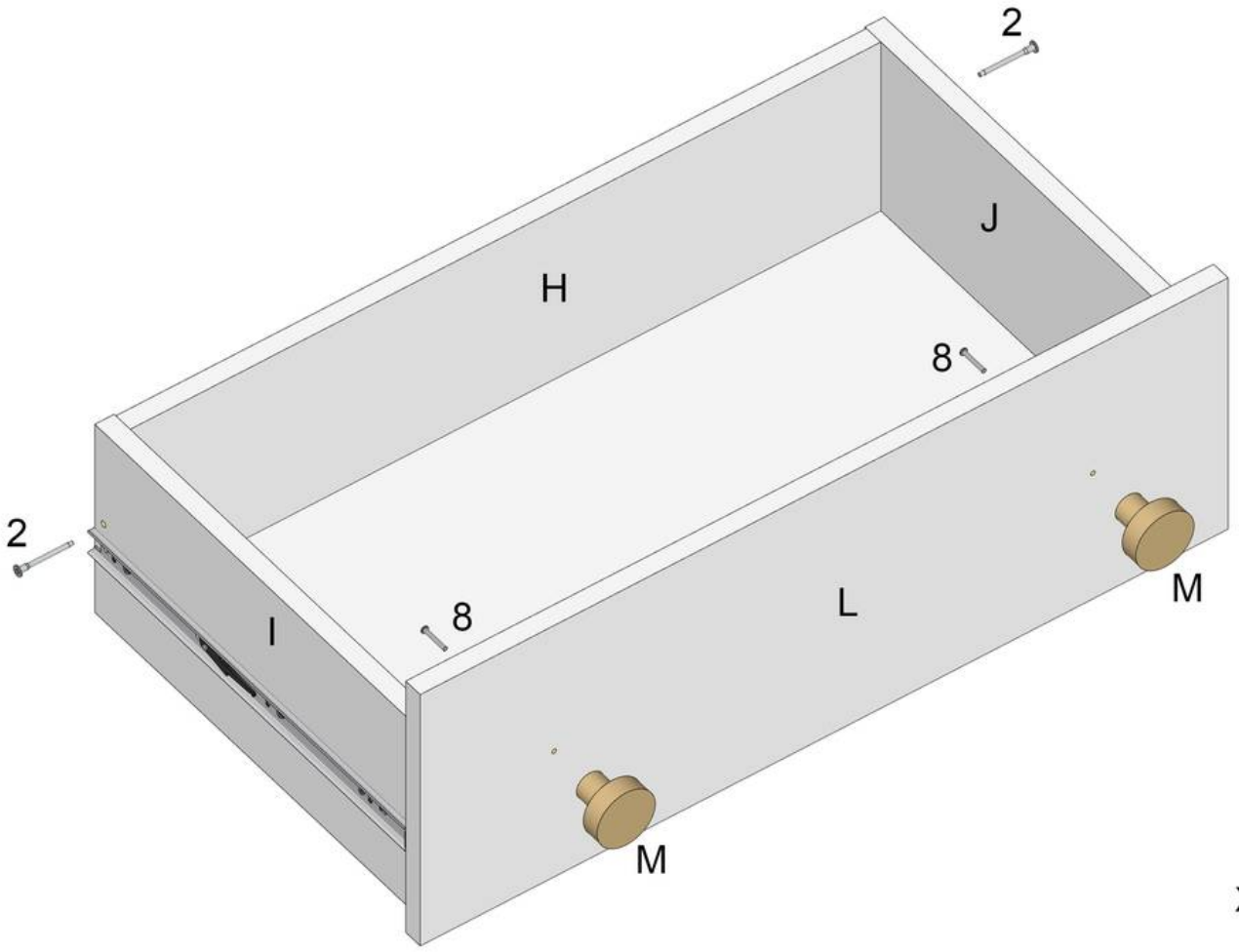

x3

9

UWAGA!!! W WERSJI KOMODY Z PRZEWIJAKIEM, PRZED WŁOŻENIEM SZUFLAD ZAMONTOWAĆ PRZEWIJAK
ATTENTION!!! IN THE CHEST OF DRAWERS WITH CHANGING TABLE, INSTALL THE CHANGING TABLE BEFORE INSERTING THE DRAWERS
ACHTUNG!!! BEI KOMMODEN MIT WANDTAIS MUSS DER WANDTAIS VOR DEM EINSETZEN DER SCHUBLADEN EINGEBAUT WERDEN.

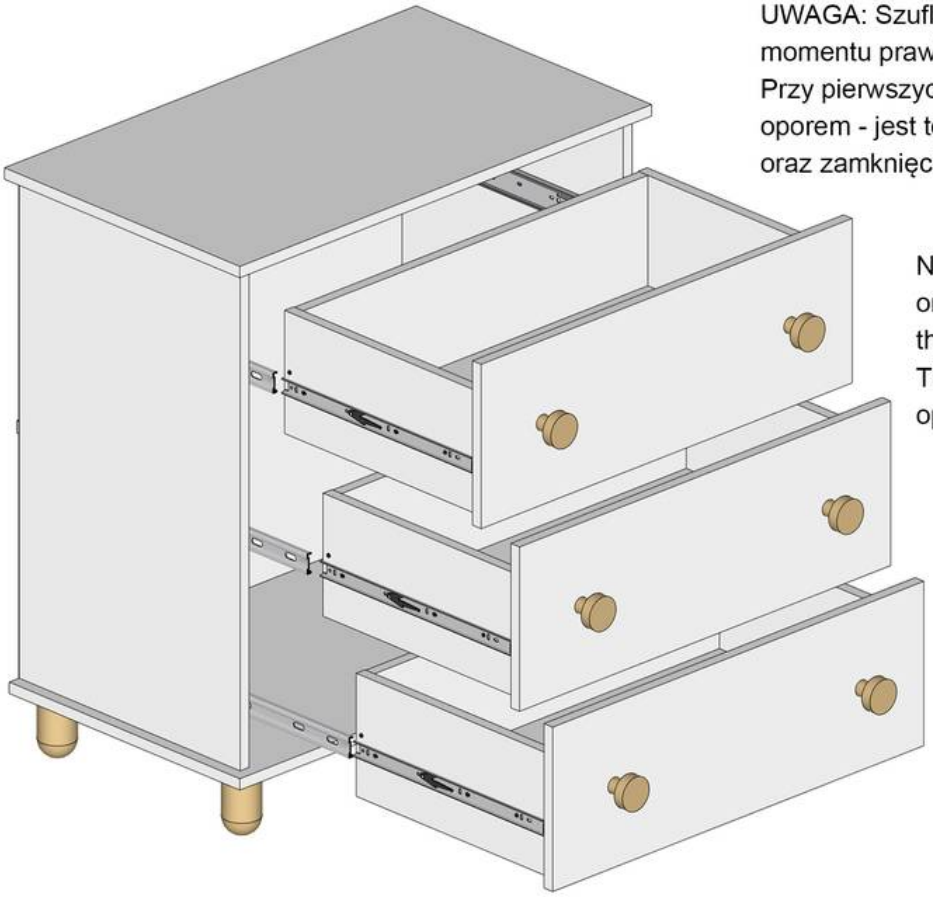

UWAGA: Szufladę należy wsunąć zdecydowanym ruchem do momentu prawidłowego zatrzaśnięcia na prowadnicach.
Przy pierwszych użyciach prowadnice mogą pracować z większym oporem - jest to normalne i ustępuje po kilku otwarciach oraz zamknięciach szuflady.

NOTE: Push the drawer firmly until it is fully engaged on the ball-bearing runners. During the first few uses, the runners may require more force to operate. This is normal and will improve after several opening and closing cycles.

HINWEIS: Schieben Sie die Schublade mit einem kräftigen Druck ein, bis sie korrekt in den Kugelführungen einrastet. Bei den ersten Benutzungen können die Führungen einen höheren Widerstand aufweisen. Dies ist normal und lässt nach mehreren Öffnungs - und Schließvorgängen nach.

10

UWAGA!!! Po zmontowaniu przewijaka nie należy go demontować – powinien być przechowywany w całości

ATTENTION!!! Once the changing table is assembled, it should not be disassembled - it should be stored as a whole

ACHTUNG!!! Sobald der Wickeltisch aufgebaut ist, sollte er nicht mehr auseinandergebaut, sondern als Ganzes aufbewahrt werden.

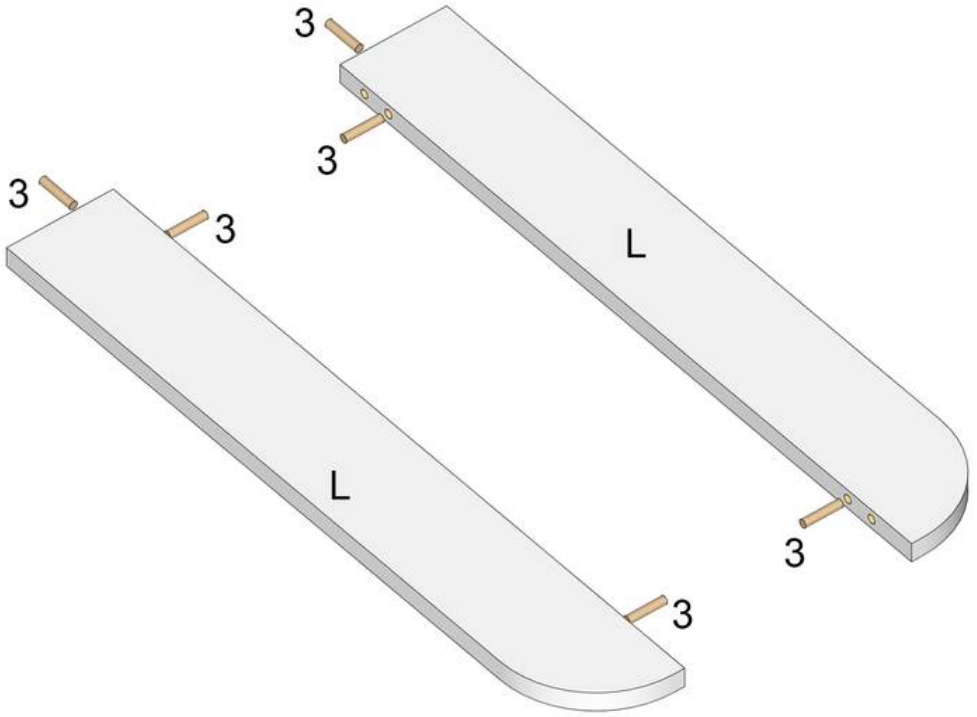

11

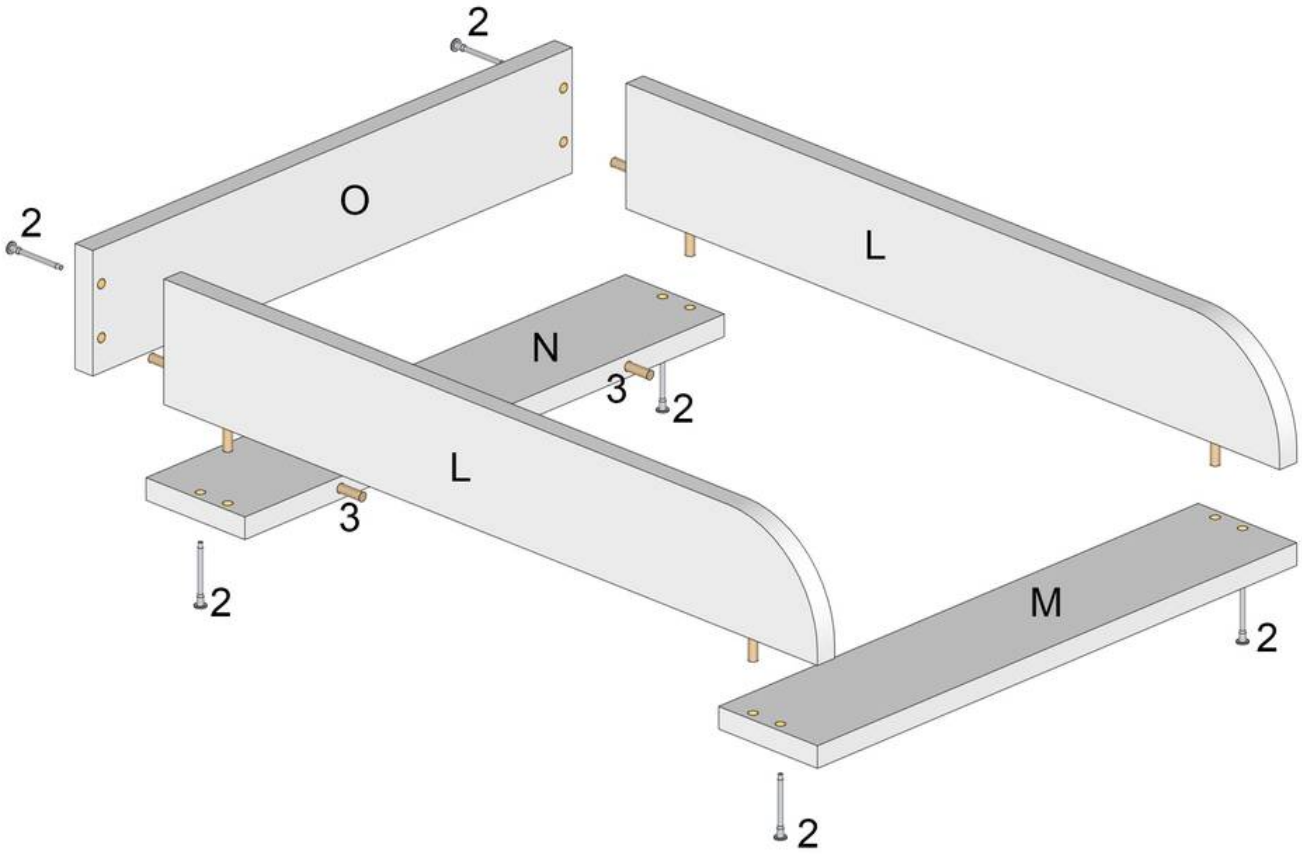

12

MONTAŻ PRZEWIJAKA
INSTALLING THE CHANGING TABLE
INSTALLATION DES WANNTISCHS

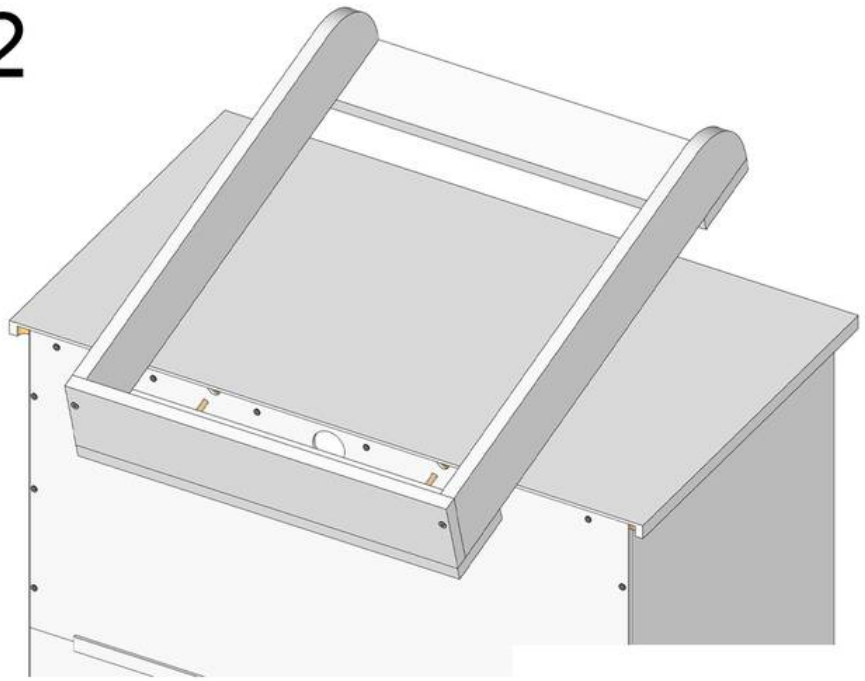

13

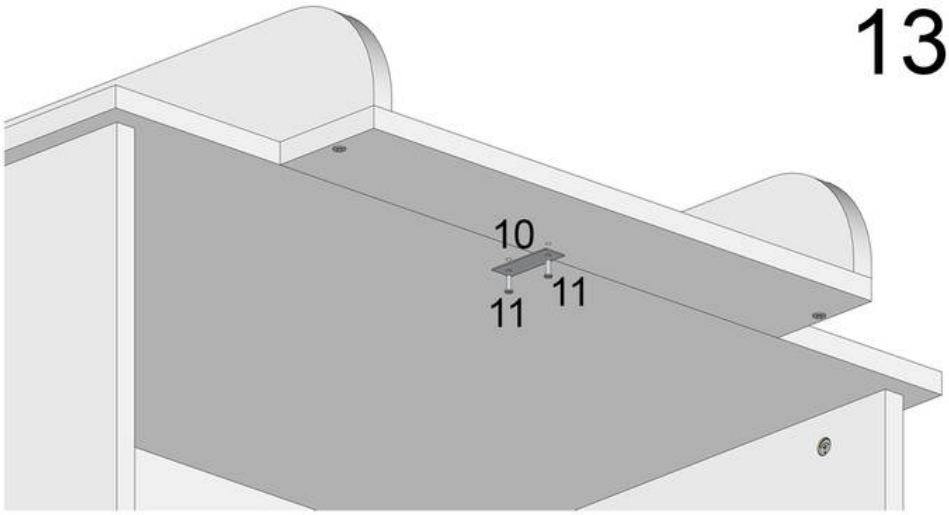

14 MOCOWANIE KOMODY DO ŚCIANY
ATTACHING A CHEST OF DRAWERS TO THE WALL
ANBRINGEN EINER KOMMODE AN DER WAND

