STORY SO-11



PL - Przed rozpoczęciem zapoznać się z instrukcją montażu.
DE - Vor die montage, bitte beiliegende anweisungen folgen.
EN - Before starting, refer to the assembling advice in annex.
CZ - Před zahájením naleznete v montážním návodu.
SK - Pred začatím nájdete v montážnom návode.
RU - Перед началом обратитесь к инструкции по установке.
SR - Пре почетка погледајте упутства за инсталацију.
HR - Prije početka pogledajte upute za instalaciju.
HU - Az összeszerelési munkálatok megkezdése előtt kérjük. ismerkedjen meg az útmutató tartalmával.

lenart.

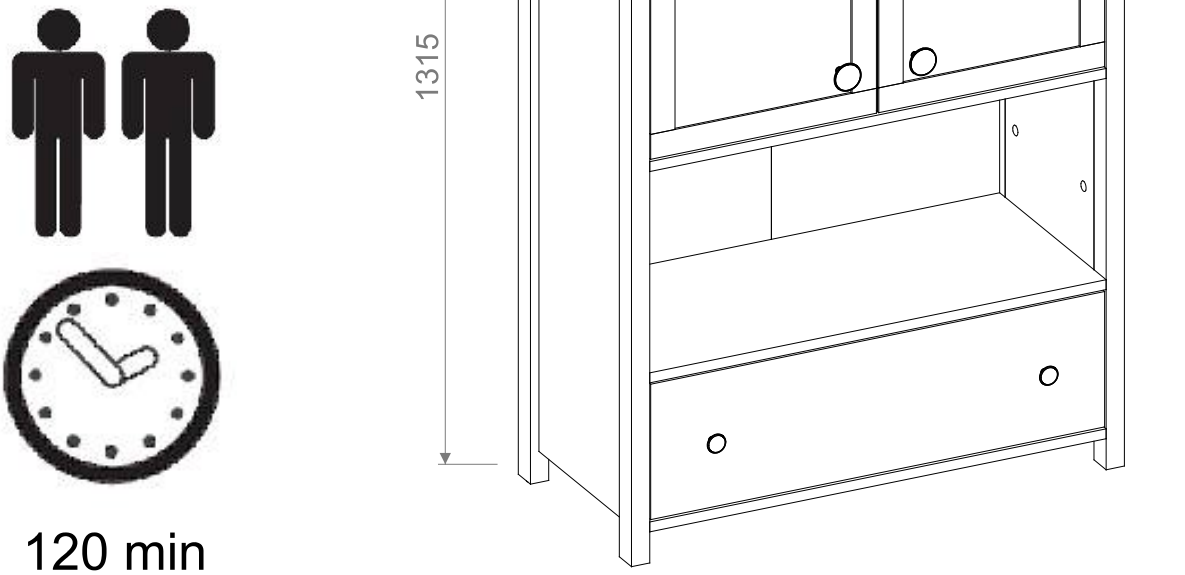

120 min

Company: DIG-NET sp. z o. o. sp. k.
Mroczeń 65a, 63-611 Mroczeń
e-mail: info@dignet.eu
NIP:6191953919

Potrzebne narzędzia/ Benötigtes Werkzeug/ Required tools/ Potřebné nastroje/ Potrebné nastroje/ Необходимые инструменты/ Potreban alat/ Szereléshez szükséges szerszámok

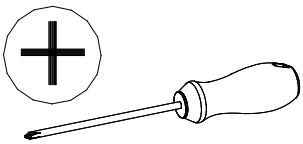

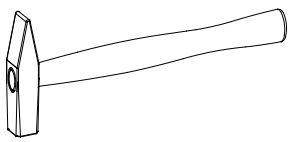

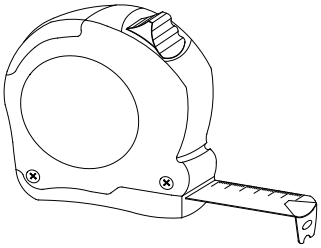

010622 v.2

PL - Wymiary elementów
EN - The dimensions of the elements
DE - Abmessungen der Elemente
CZ - Rozměry prvků
SK - Rozmery prvkov
RU - Размеры элементов
SRB - димензије елемената
HR - dimenzije elemenata
HU - A bútorelemek méretei

01.01	1232.0	324.0	1	2/2
01.02	1232.0	324.0	1	2/2
02.01	850.0	420.0	1	1/2
03.11	750.0	382.0	3	1/2
05.11	750.0	362.0	1	1/2
07.71	1282.0	40.0	2	2/2
07.72	1282.0	40.0	2	2/2
08.11	630.0	371.0	1	2/2
08.12	630.0	371.0	1	2/2
08.21	746.0	218.0	1	2/2
09.11	350.0	120.0	2	2/2
09.21	701.0	130.0	1	2/2
10.11	1238.0	382.0	1	2/2
10.12	1238.0	382.0	1	2/2
10.21	725.0	353.0	1	2/2

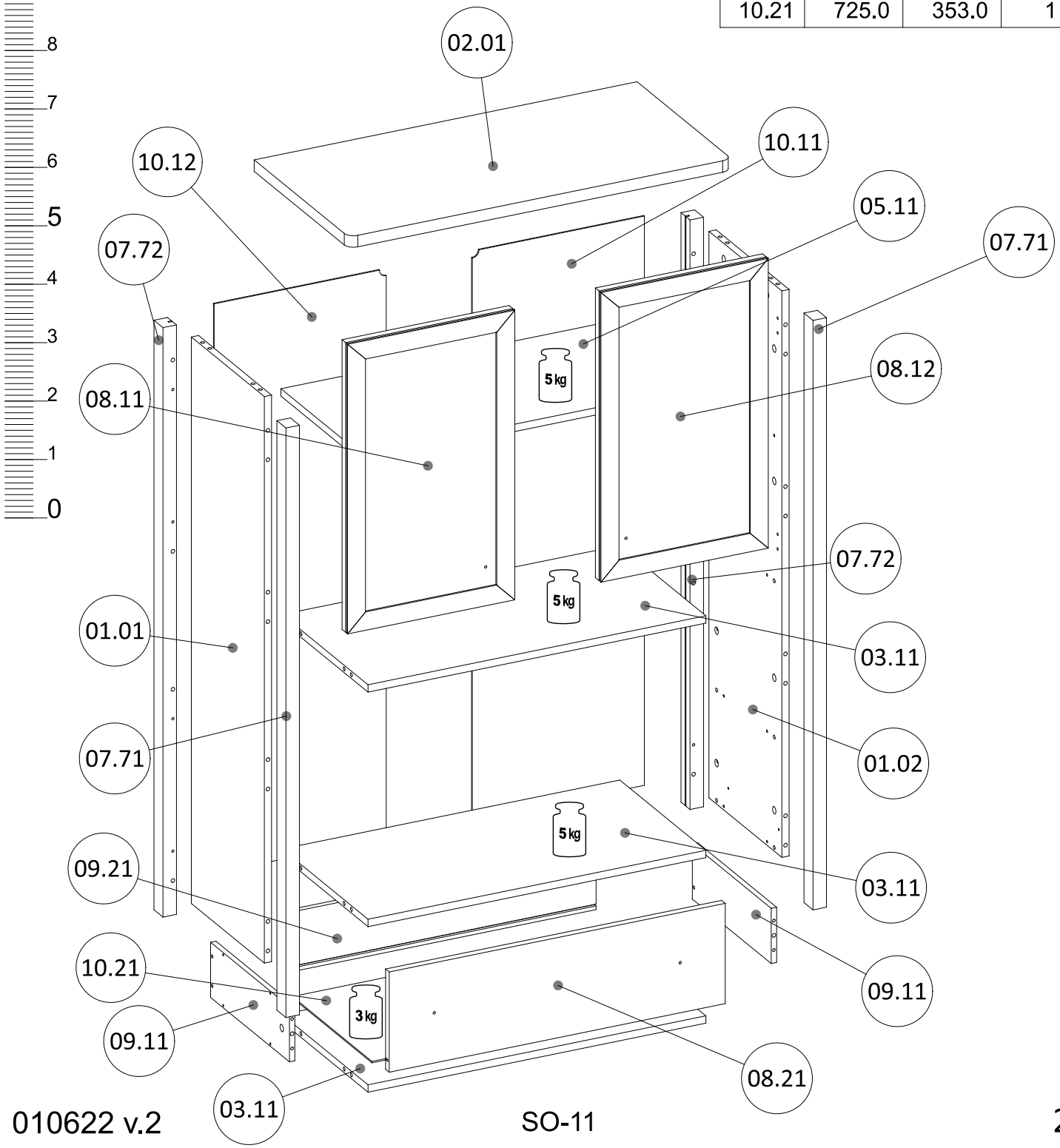

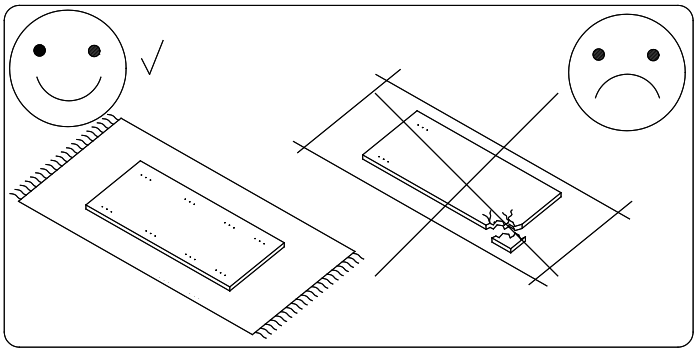

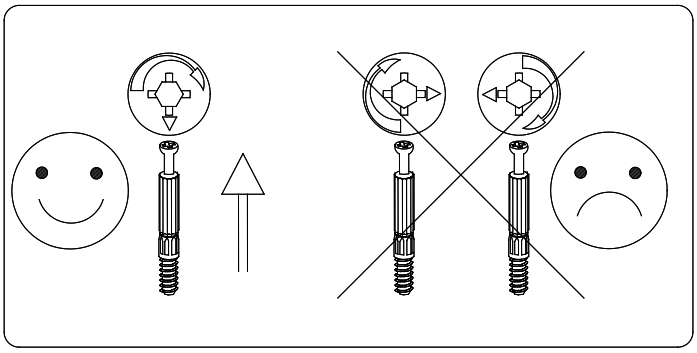

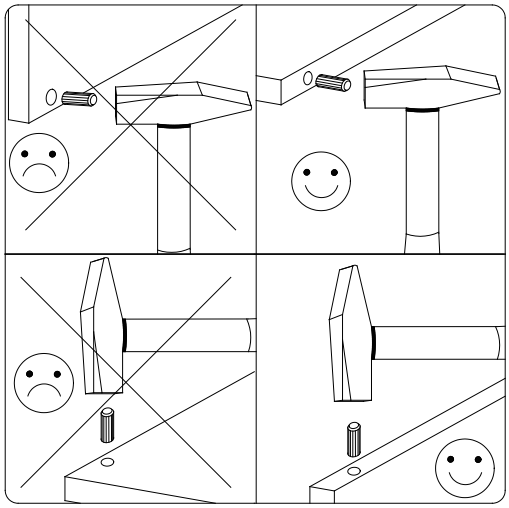

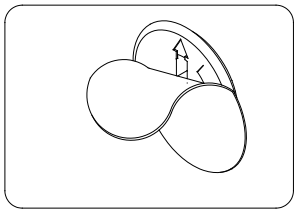

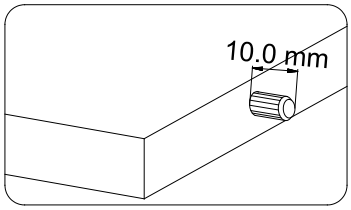

NA20 Ø20 320 26x	PP6 Ø5 4x	KA 1x	W34 4x16 1x	W37 4x27 2x	
W7 4x13 8x	WE61 5x13 4x	WE66 5x9 4x	S42 4x25 2x	TK 13x	G2 2,0x20 15x
SG 4x	USO26 Ø26 2x	USO45 Ø45 2x	PR3 L=350 1x	Z2 4x	H2E 4x
K2 8x30 32x	K1 6x30 4x	M10 Ø15x10 2x	M12 Ø15x12 32x	KP 6x40 4x	TM1 34x

Proszę sprawdzić kompletność okuć przed montażem
Bitte überprüfen Sie die Vollständigkeit der Fittings vor der Montage
Please check the completeness of the fittings before assembly
Пожалуйста, проверьте комплектность фурнитуры перед установкой

Prosím zkontrolujte úplnost konektorů před instalací
Prosím skontrolujte úplnosť konektorov pred inštaláciou
Prije montaže provjerite cjelovitost okova
Pre postavljanja proverite kompletnost okova

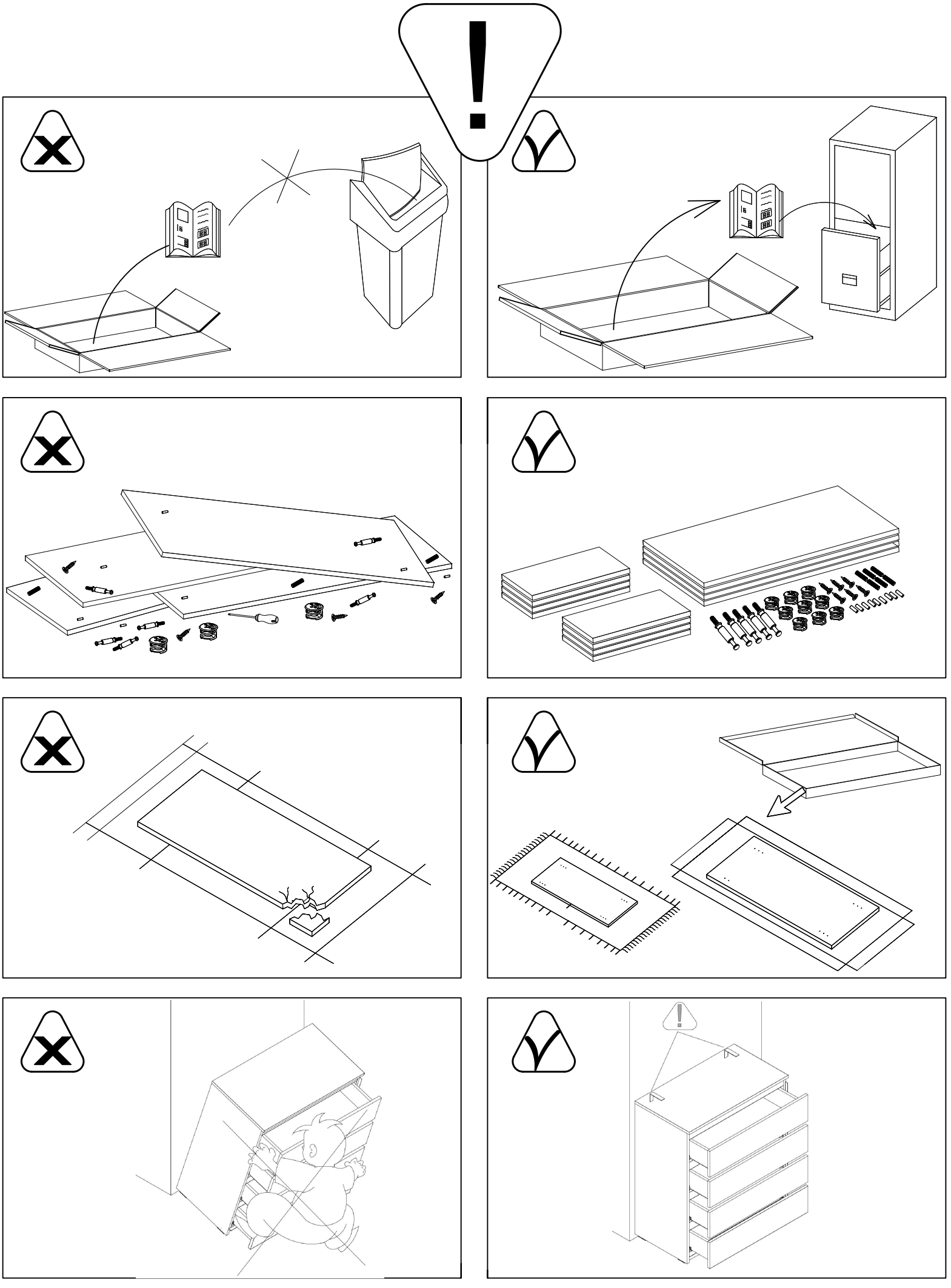

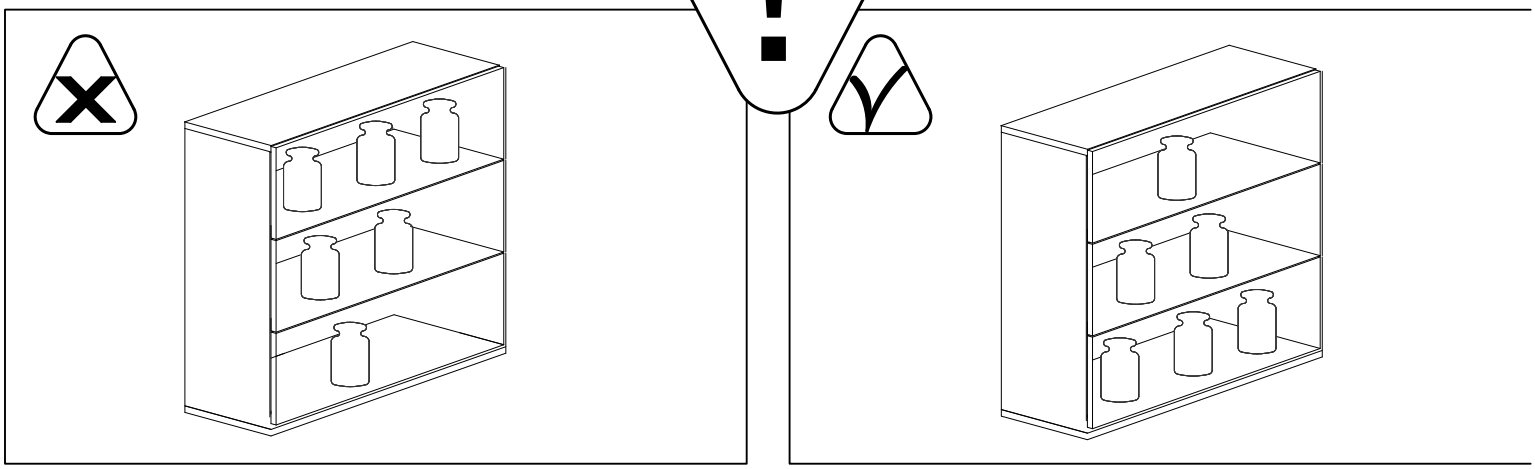

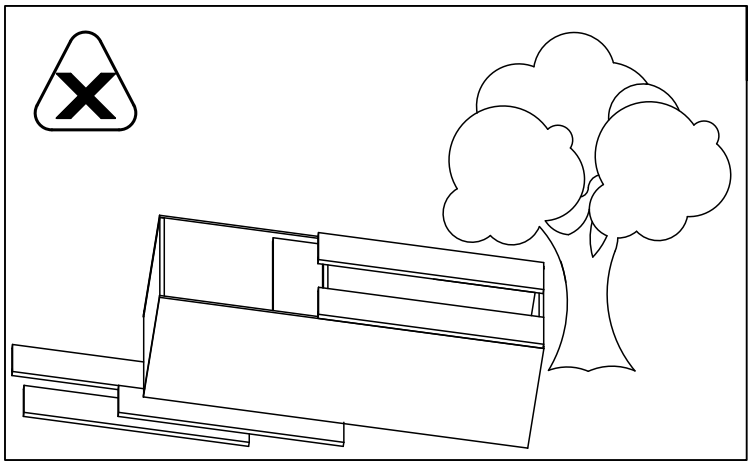

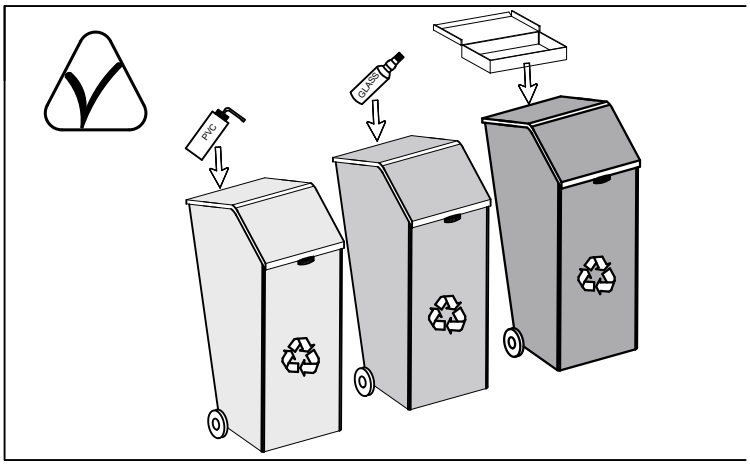
PVC
GLASS

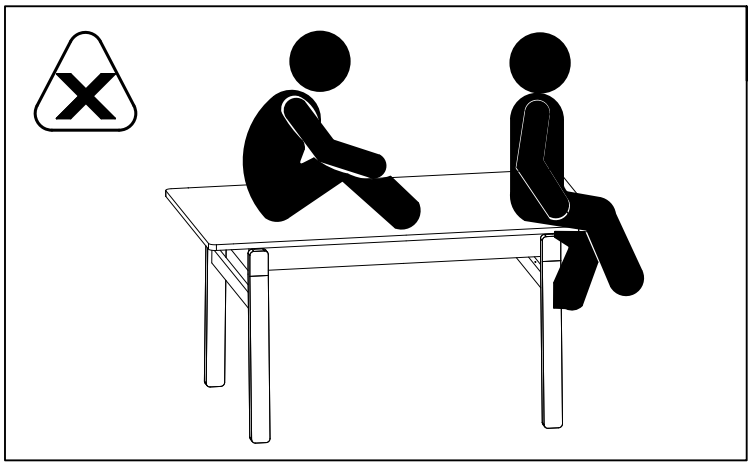

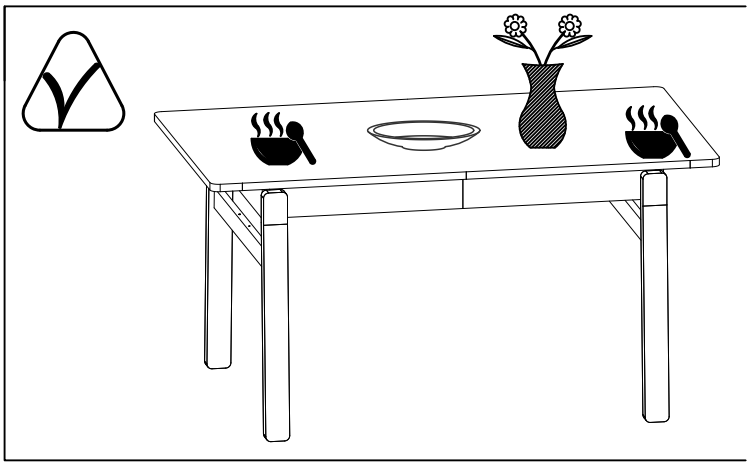

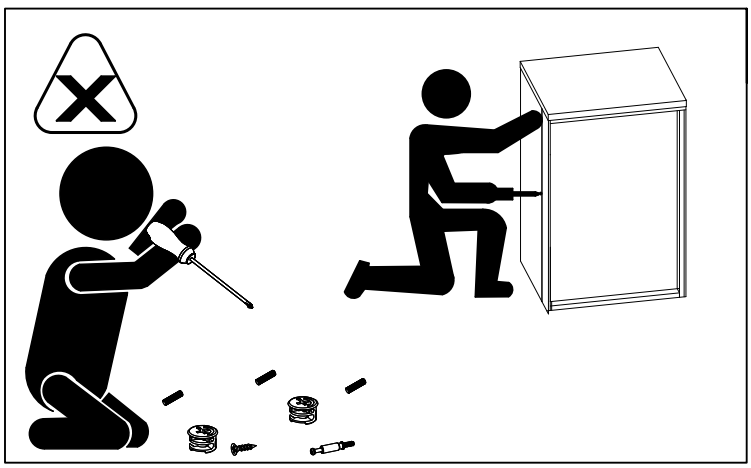

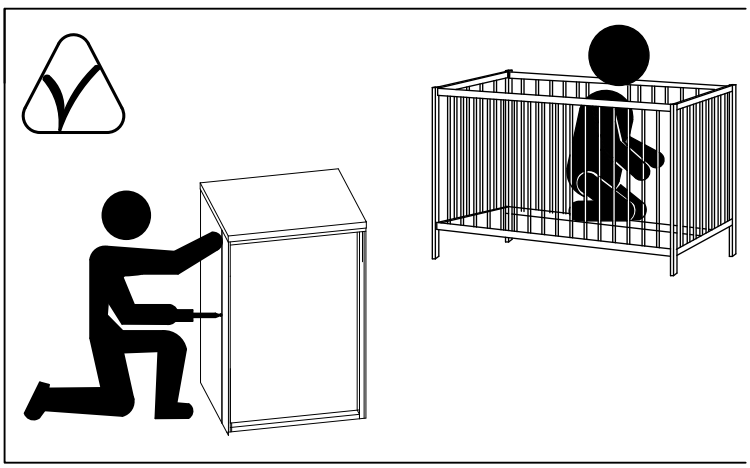

1

K2 8x30 4x3

M12 Ø15x12 4x3

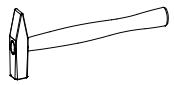

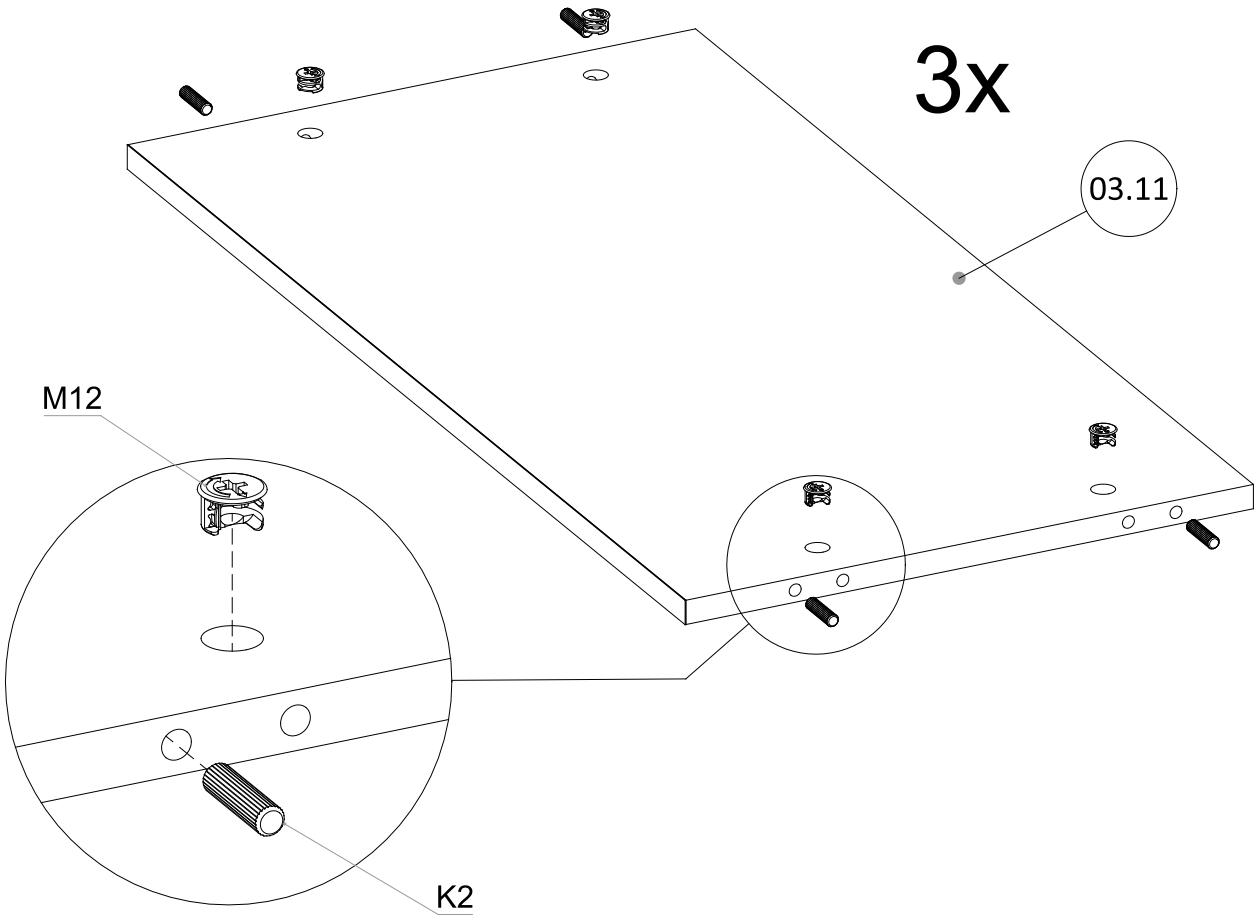

2

TM1 4x

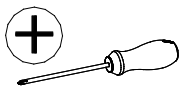

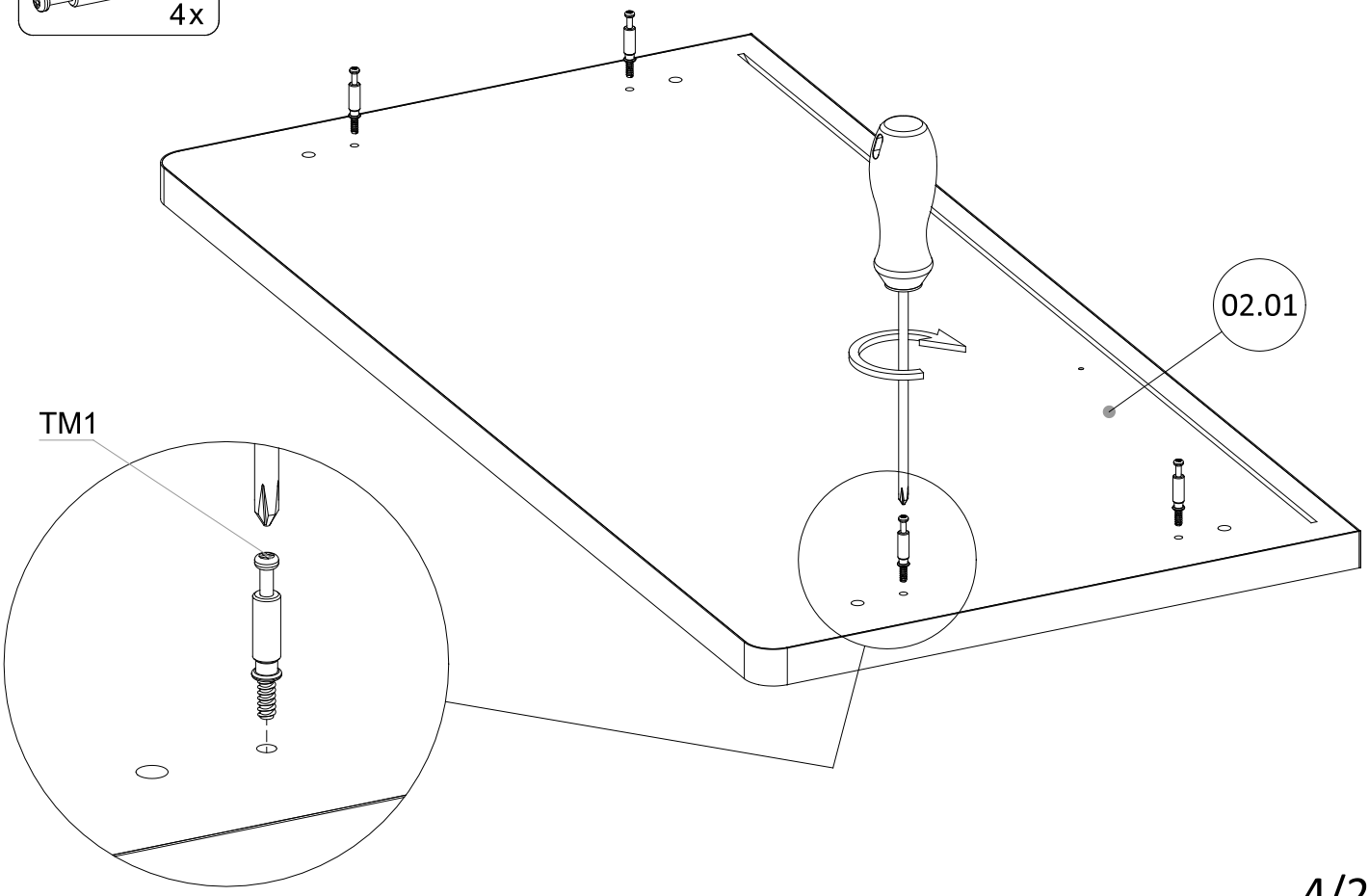

3

TM1

16x

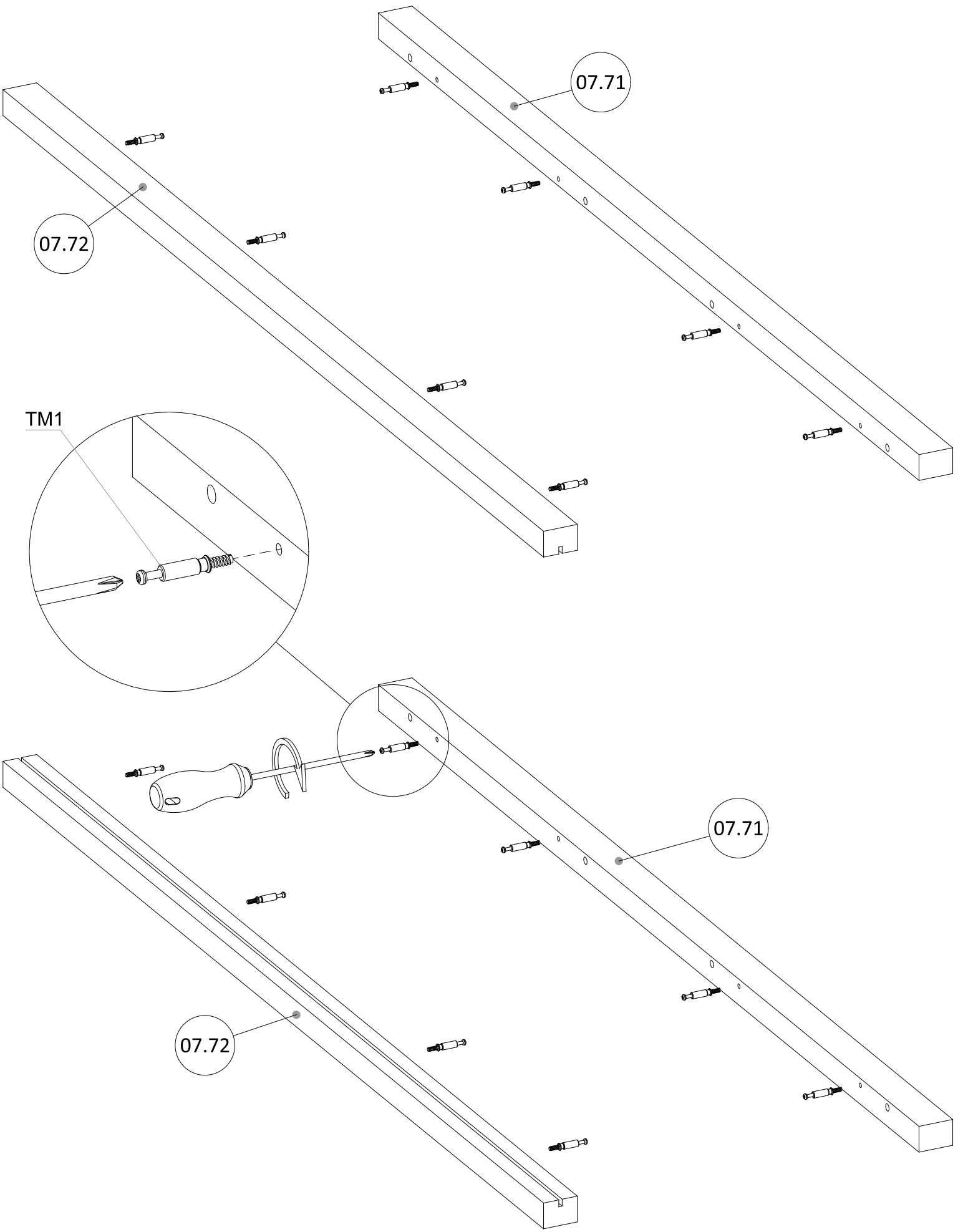

4

K2 8x30 — 10x

M12 Ø15x12 — 10x

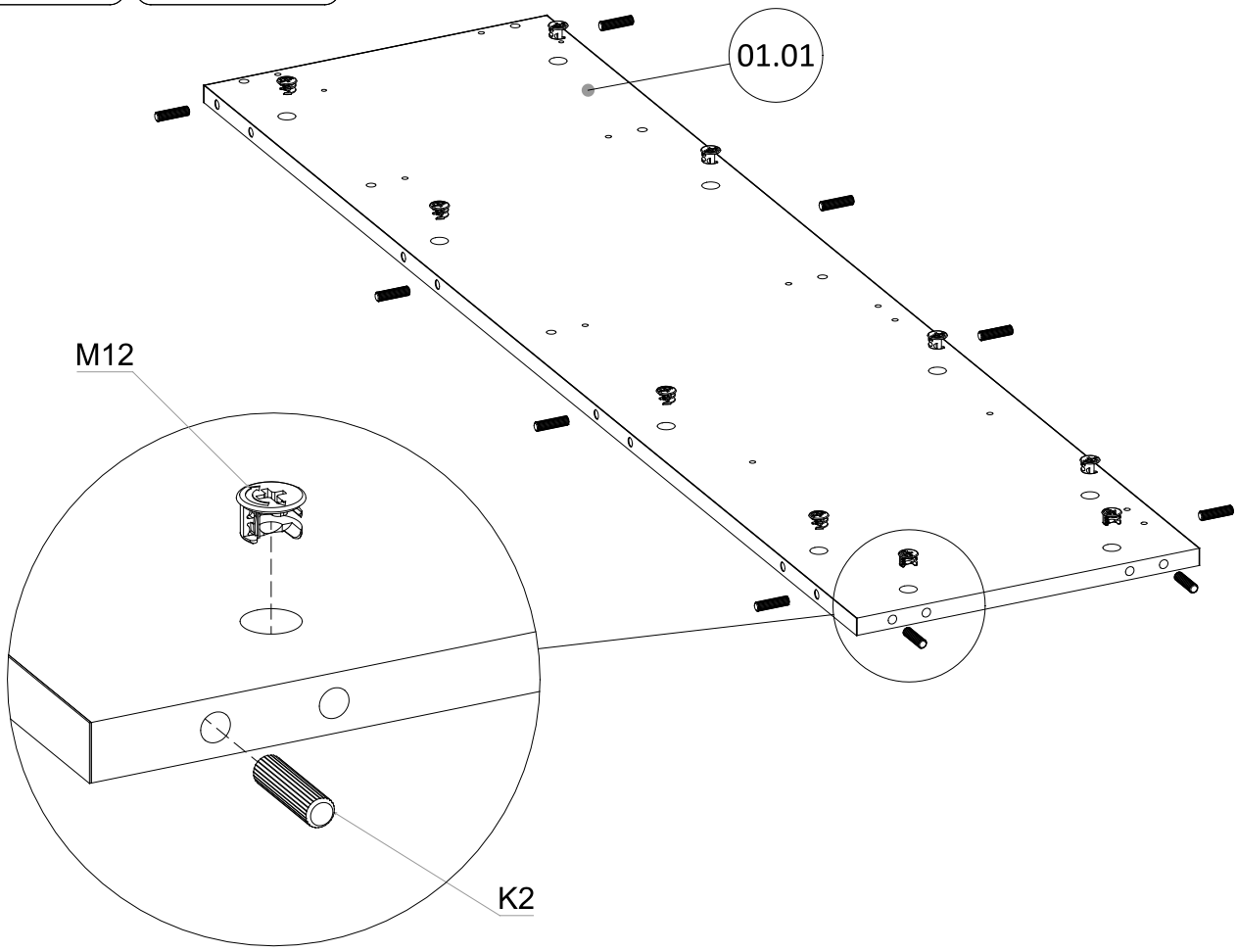

5

TM1 — 6x

PP6 Ø5 — 2x

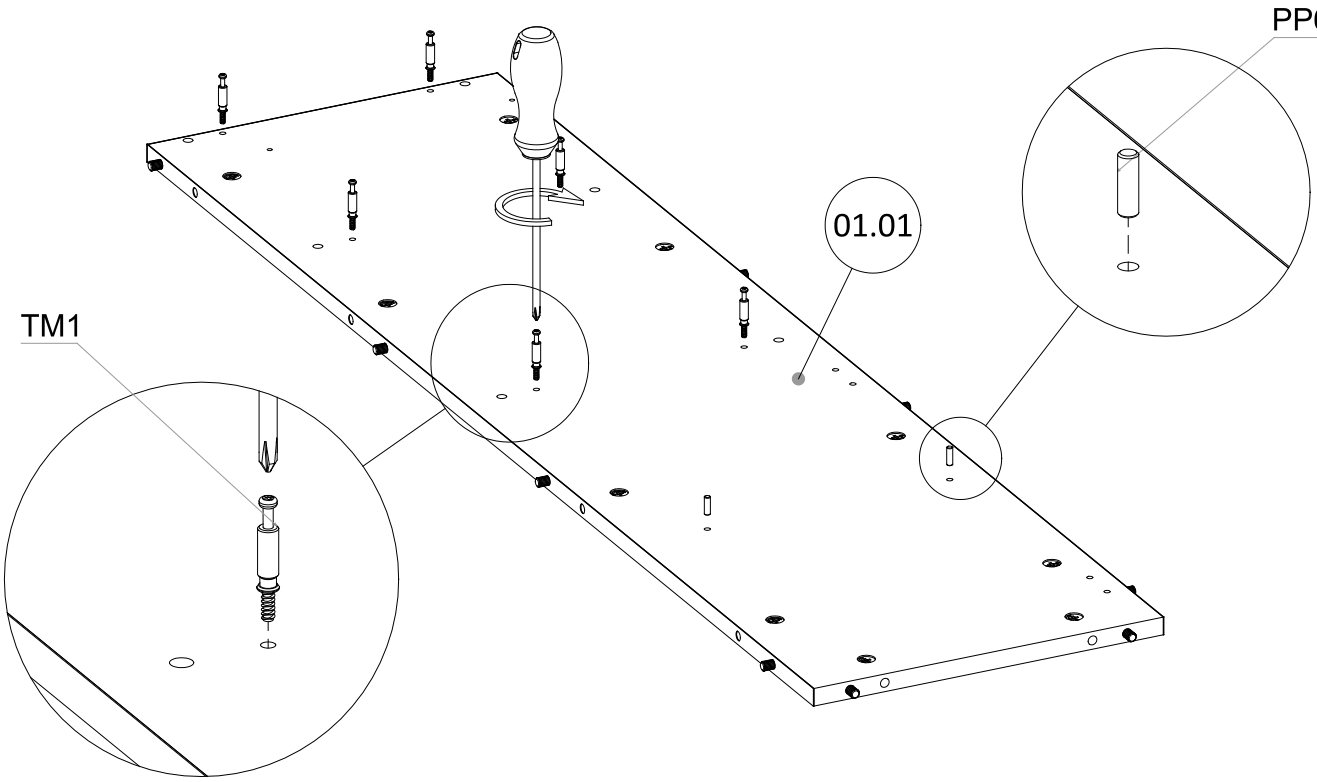

6

NA20 Ø20 318 8x

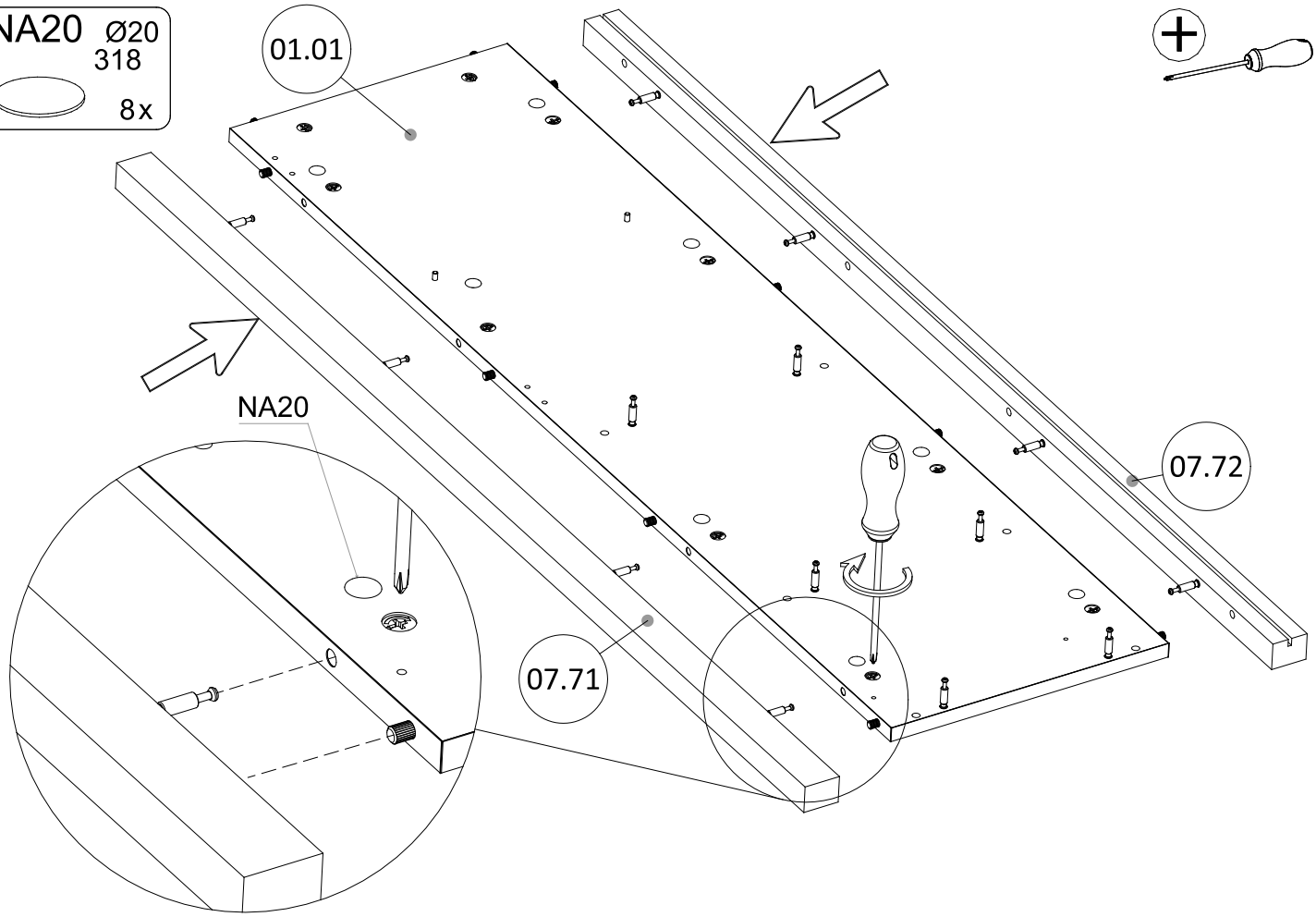

7

WE61 5x13 2x

PR3 LEFT 1x

H2E 2x

SG 2x

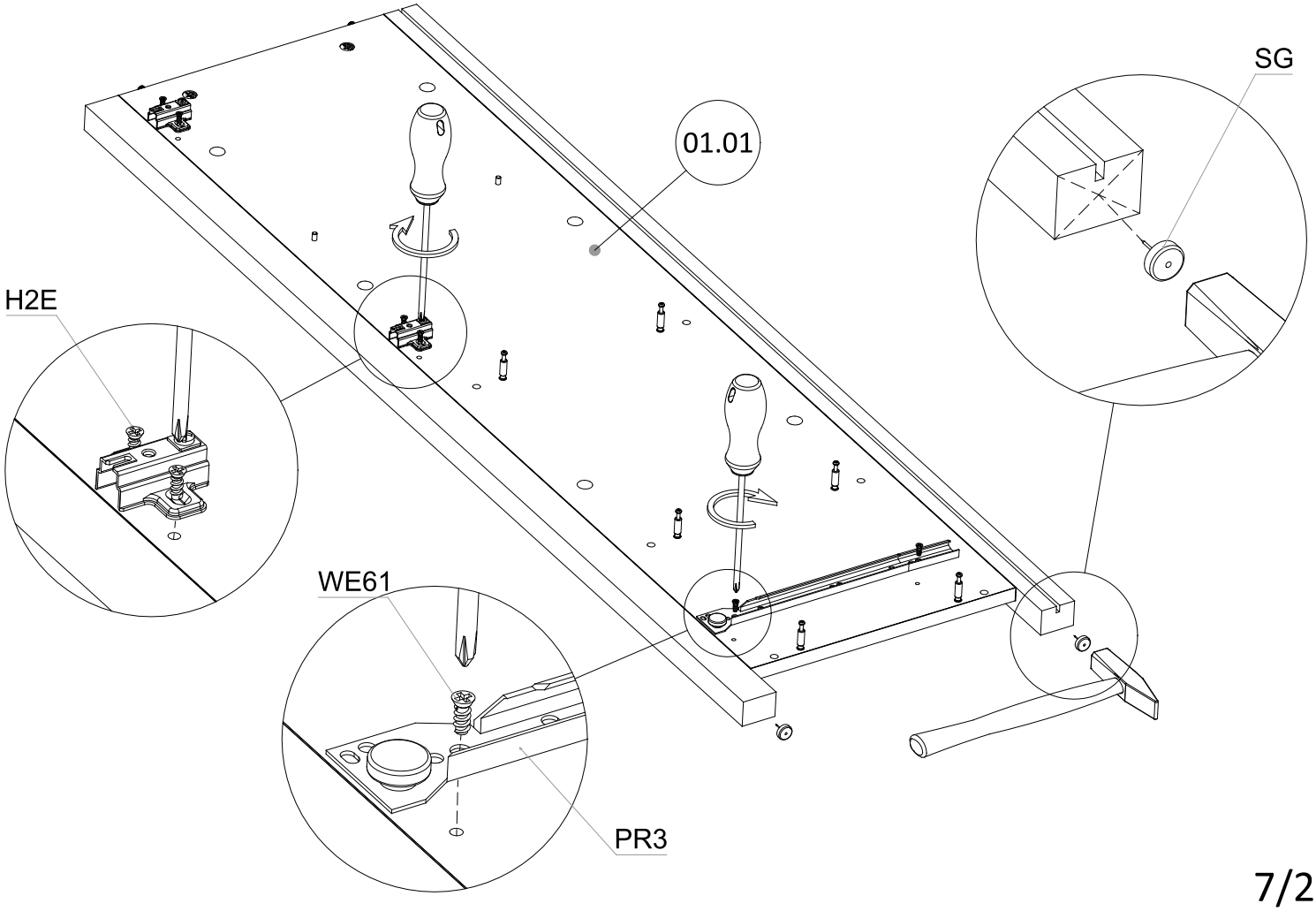

8

K2 8x30 10x

M12 Ø15x12 10x



9

TM1 6x

PP6 Ø5 2x

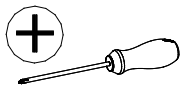

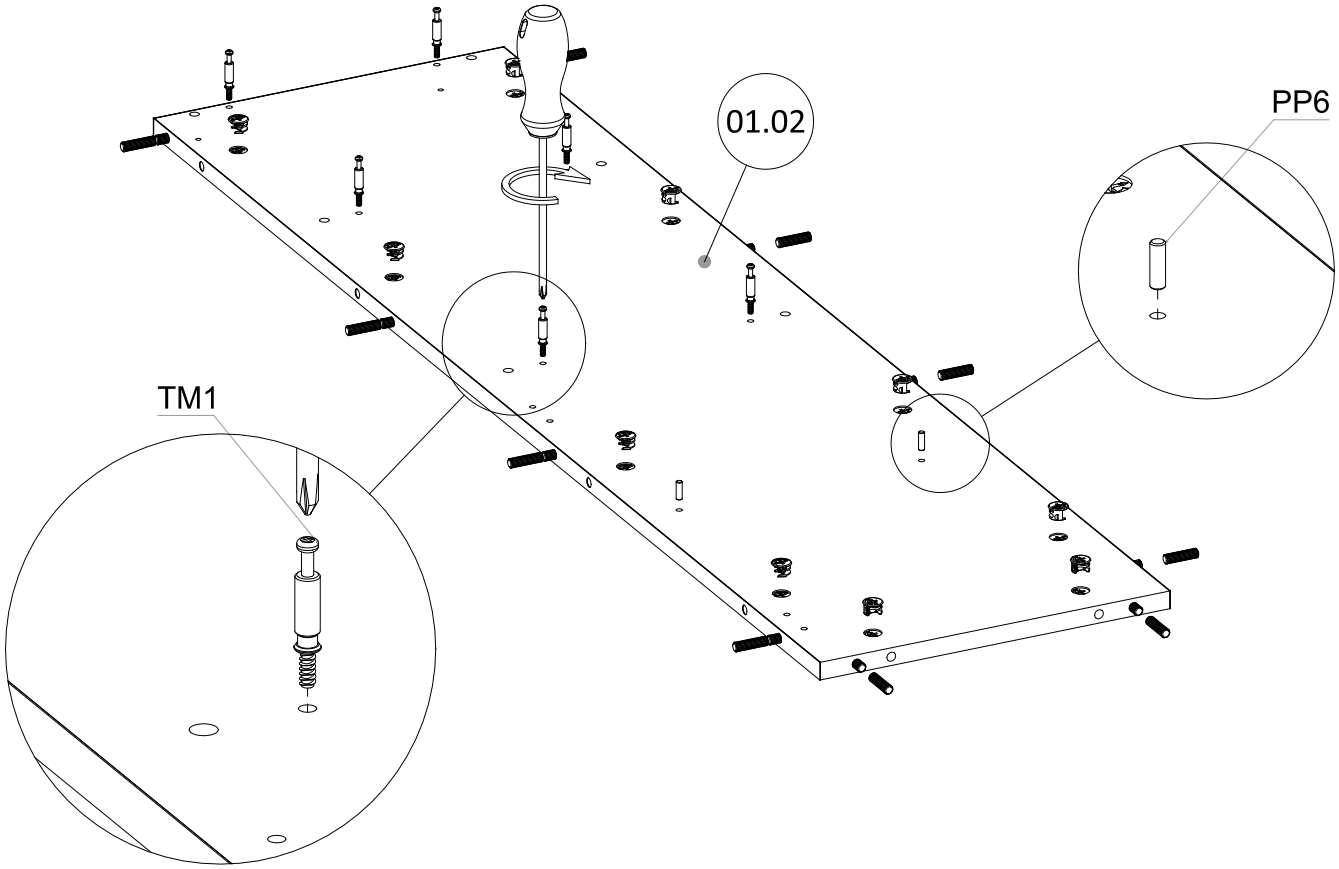

10

NA20 Ø20 320 8x

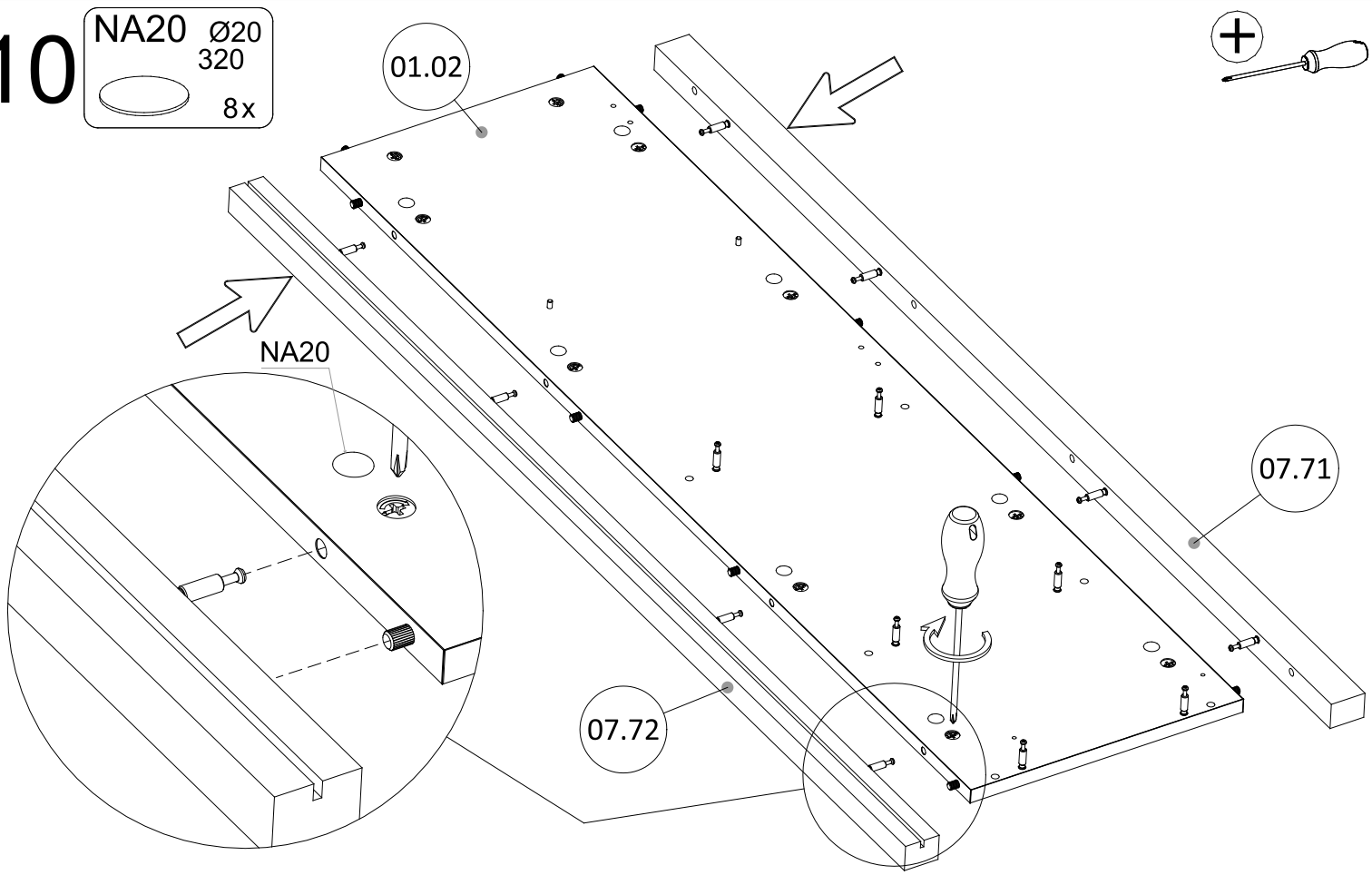

11

WE61 5x13 2x

PR3 RIGHT 1x

H2E 2x

SG 2x

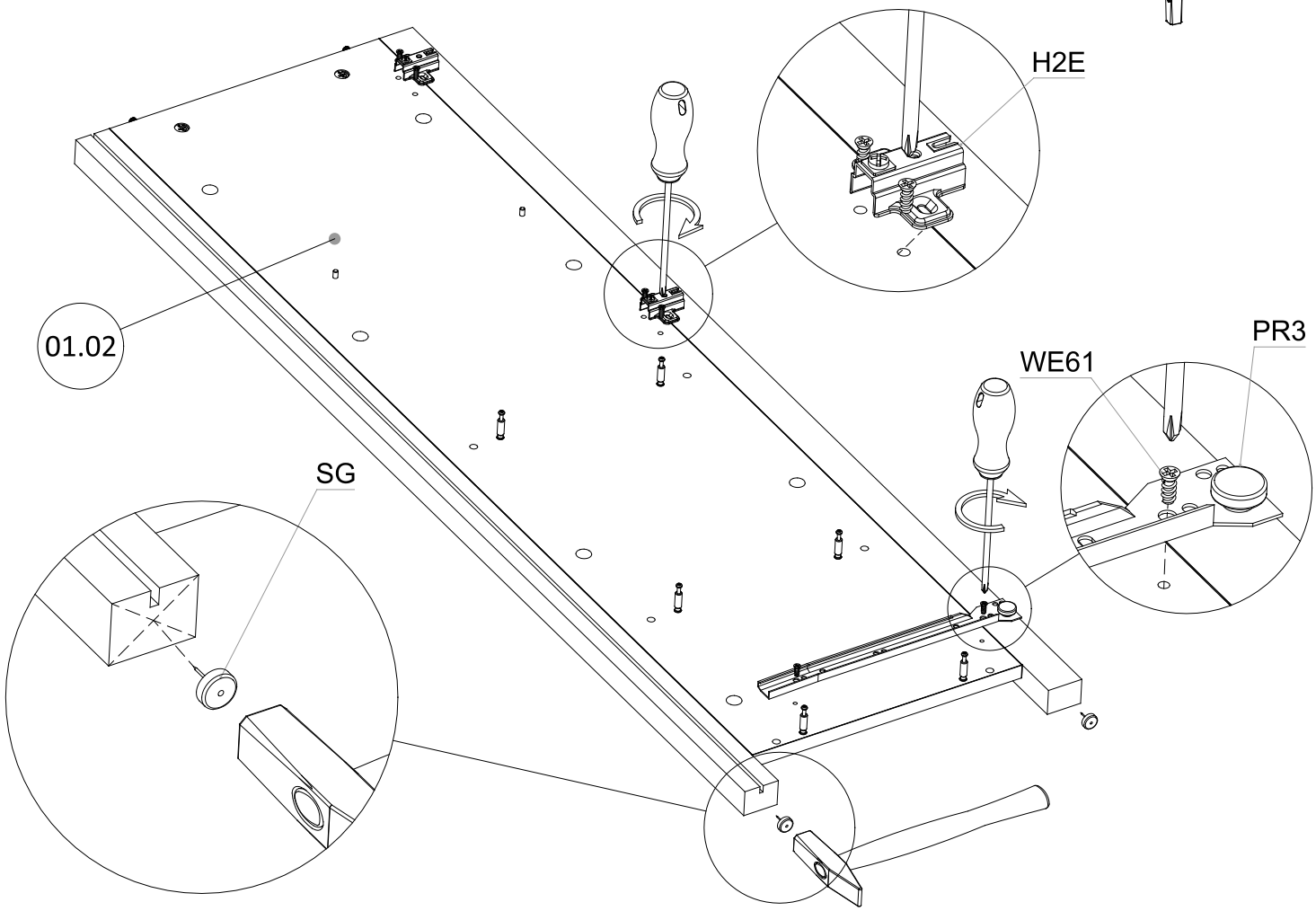

12

NA20 Ø20
320
2x

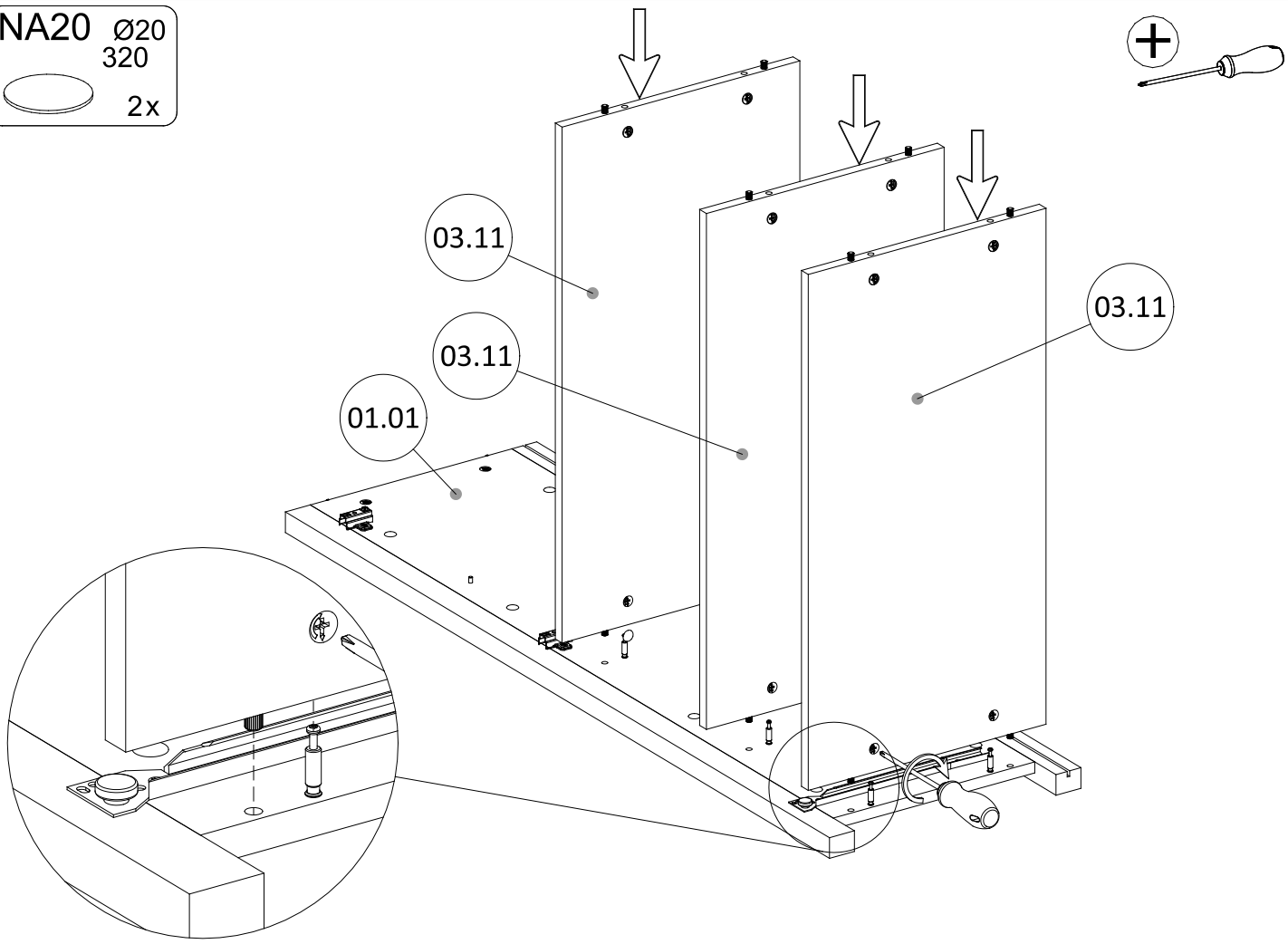

13

NA20 Ø20
320
2x

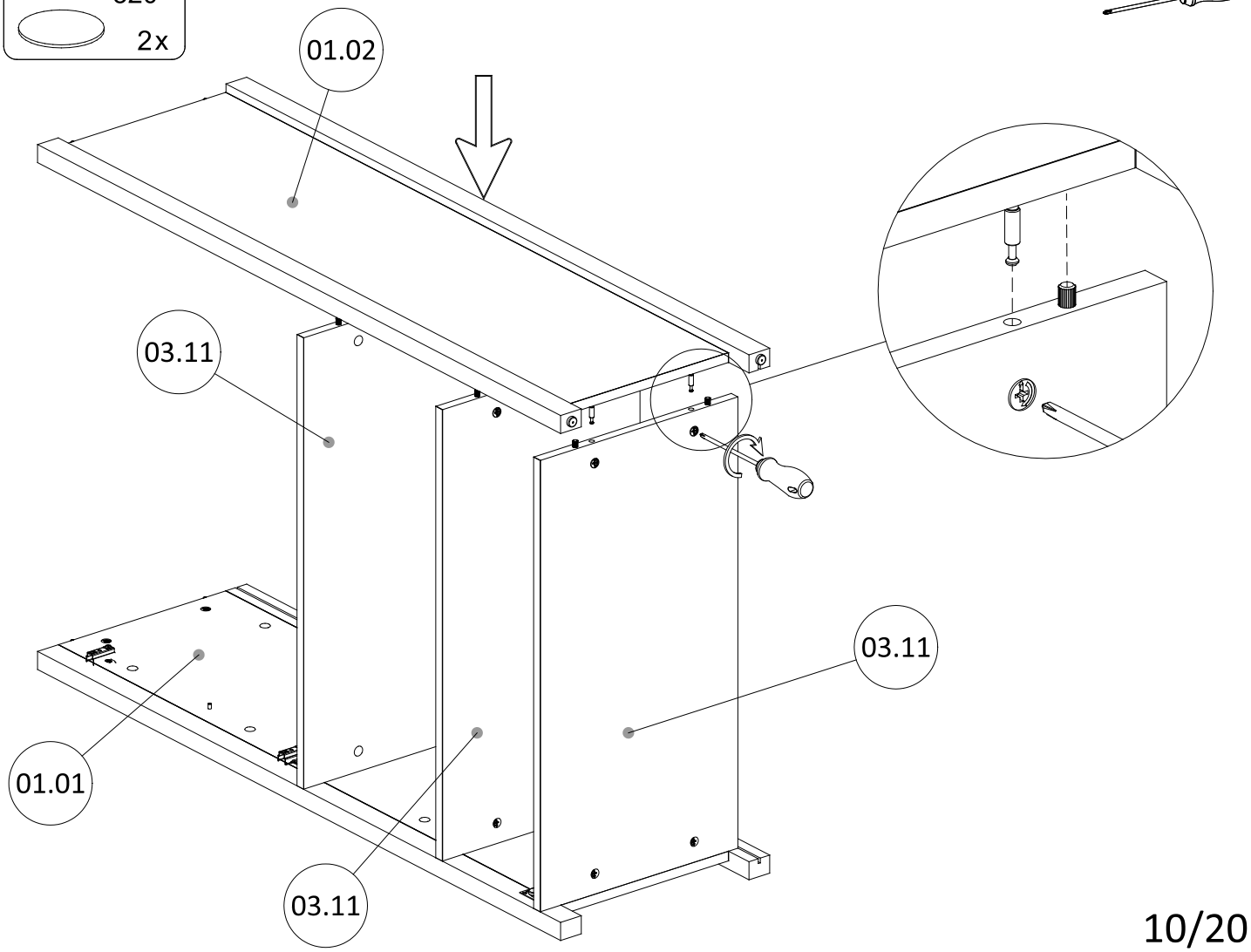

14

NA20 Ø20
320
4x

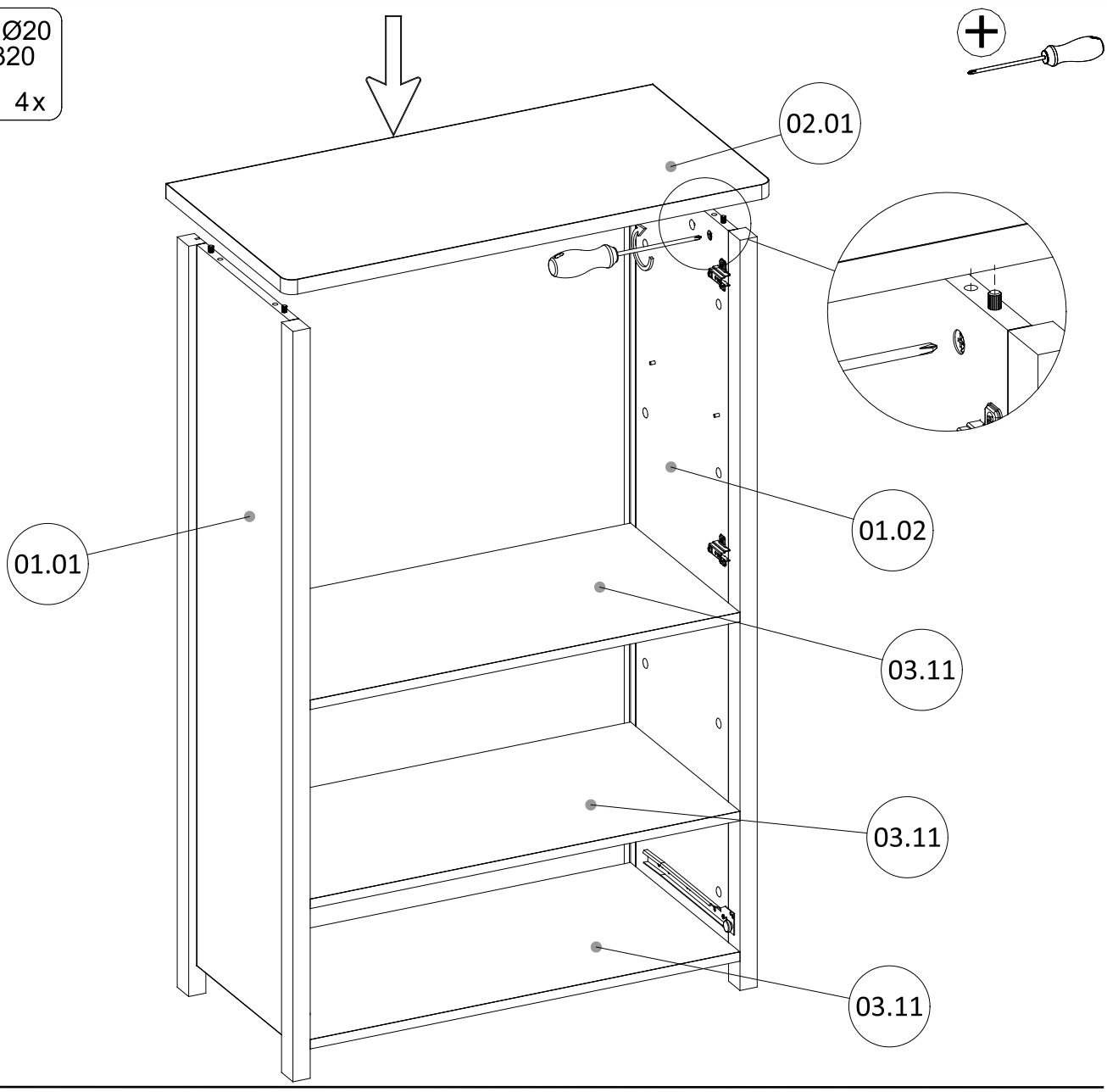

15

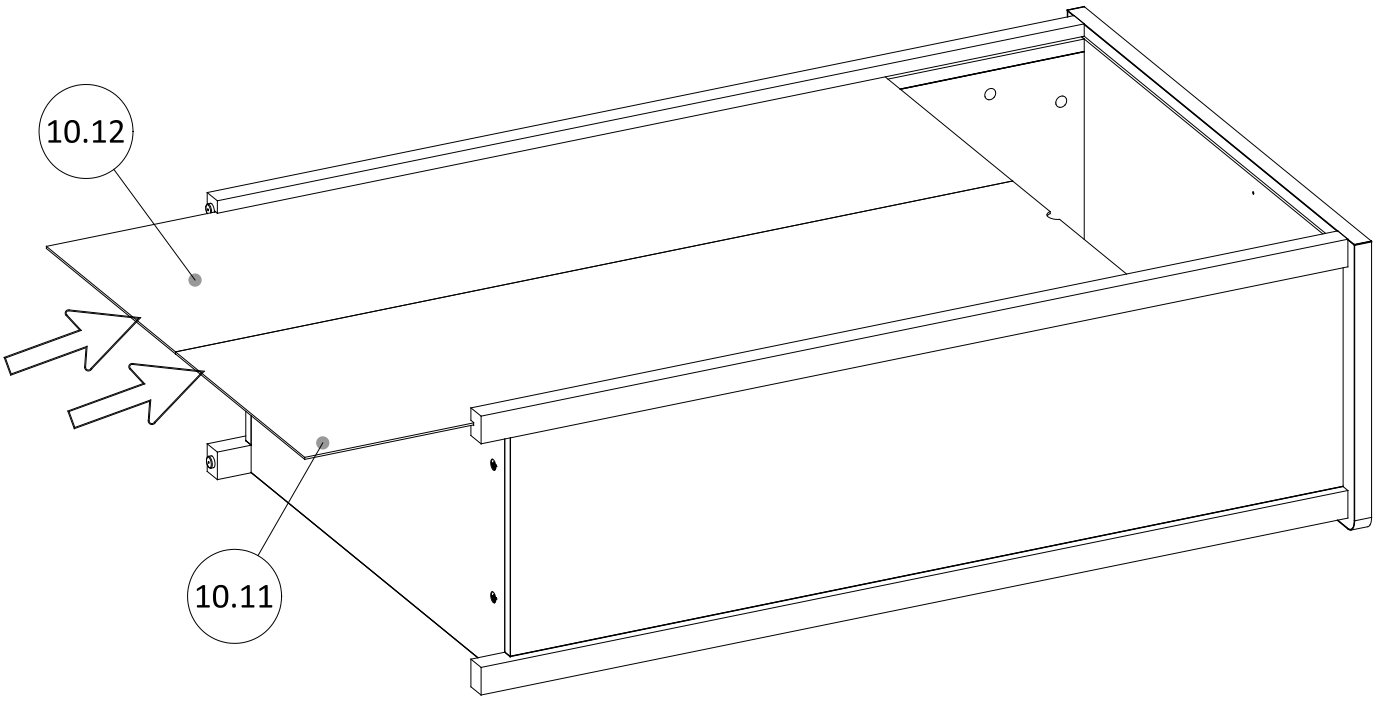

16

TK 11x

G2 2,0x20 15x

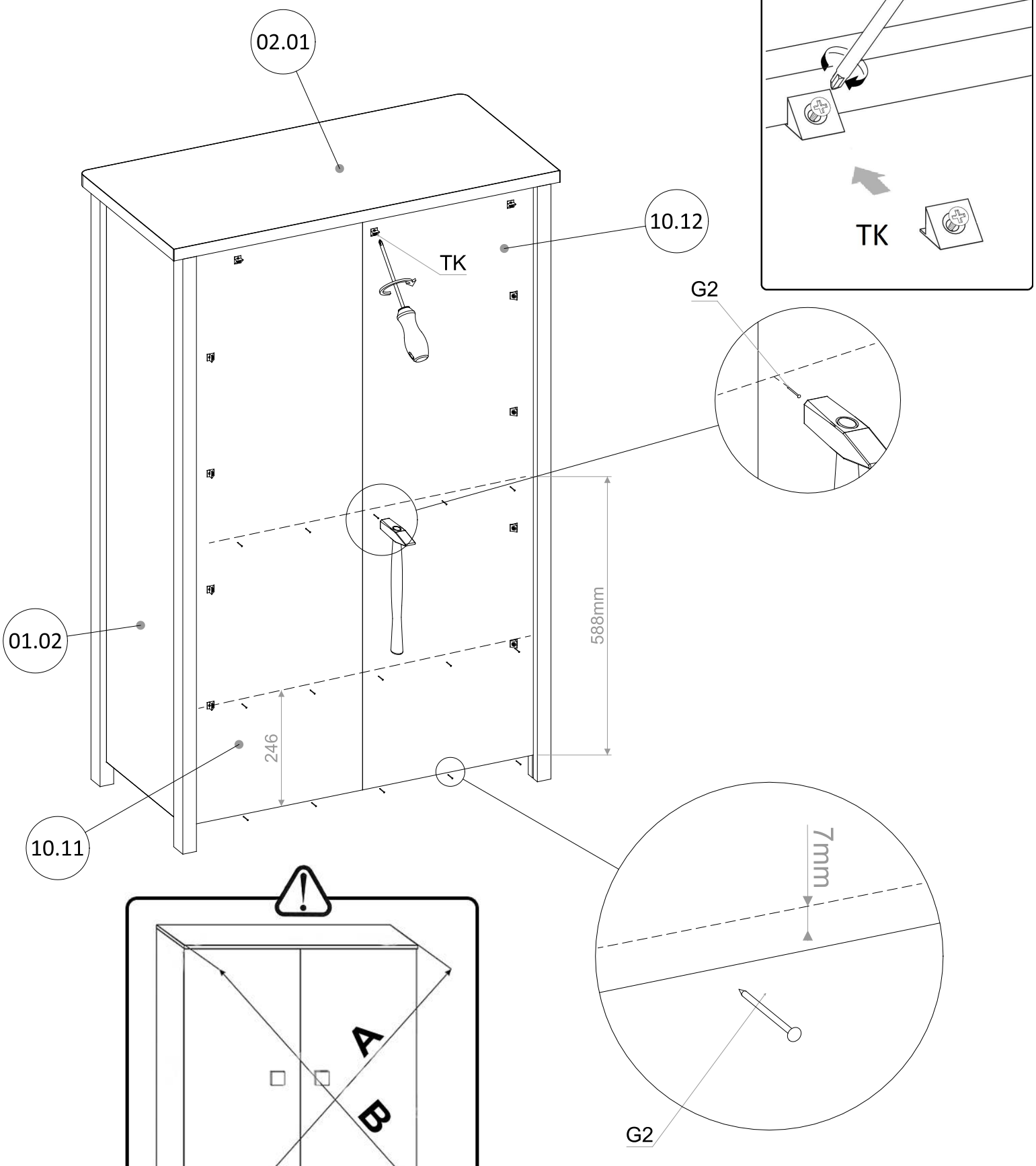

17

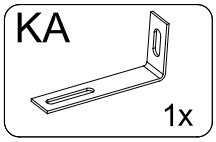

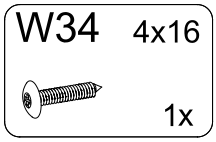

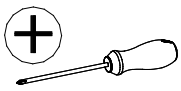



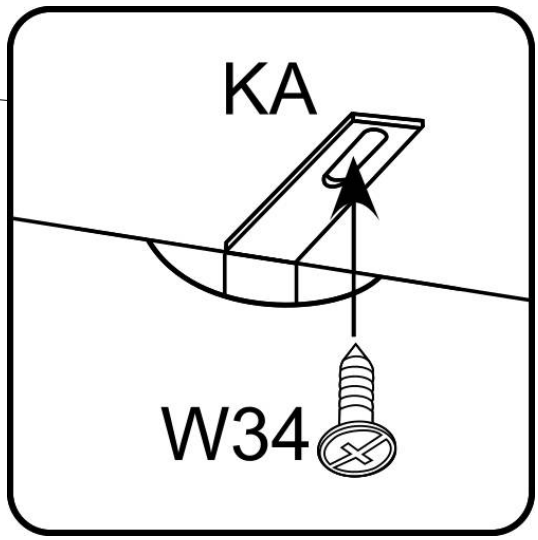

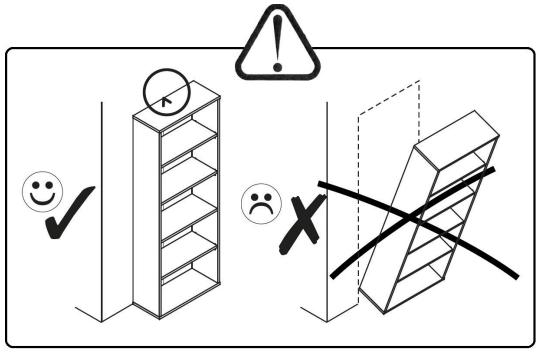

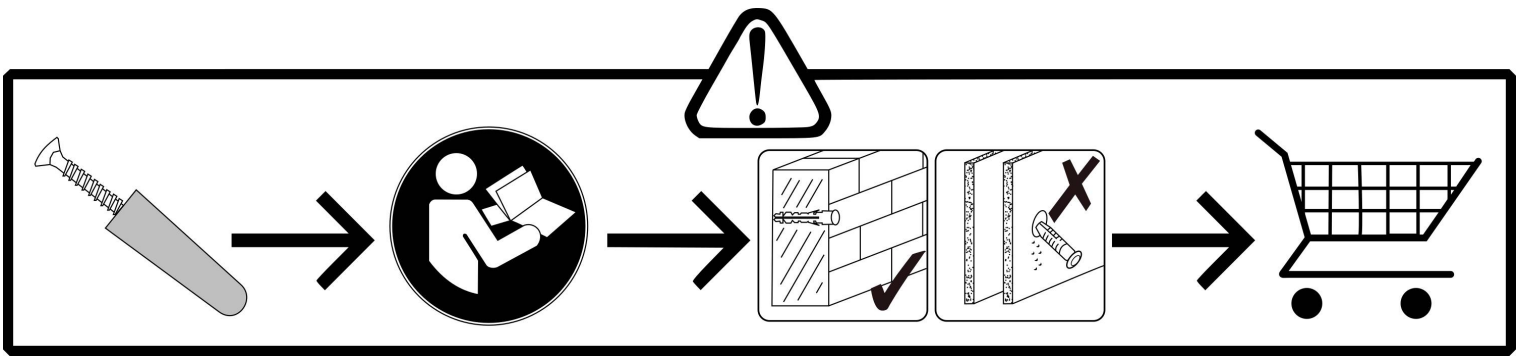

18

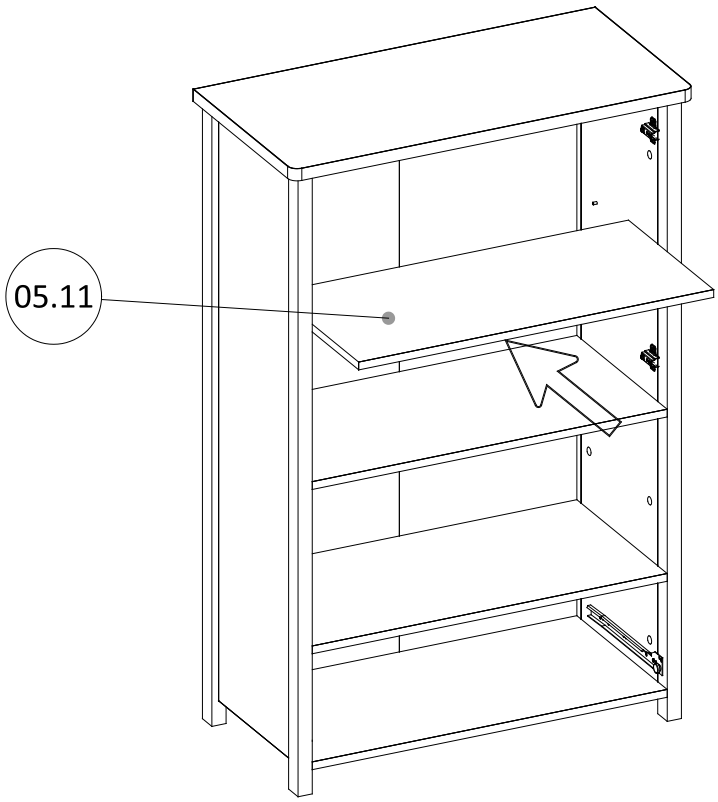

19

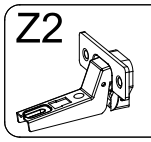

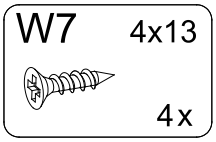

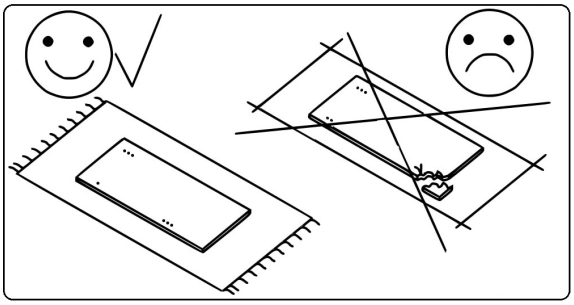

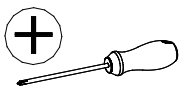

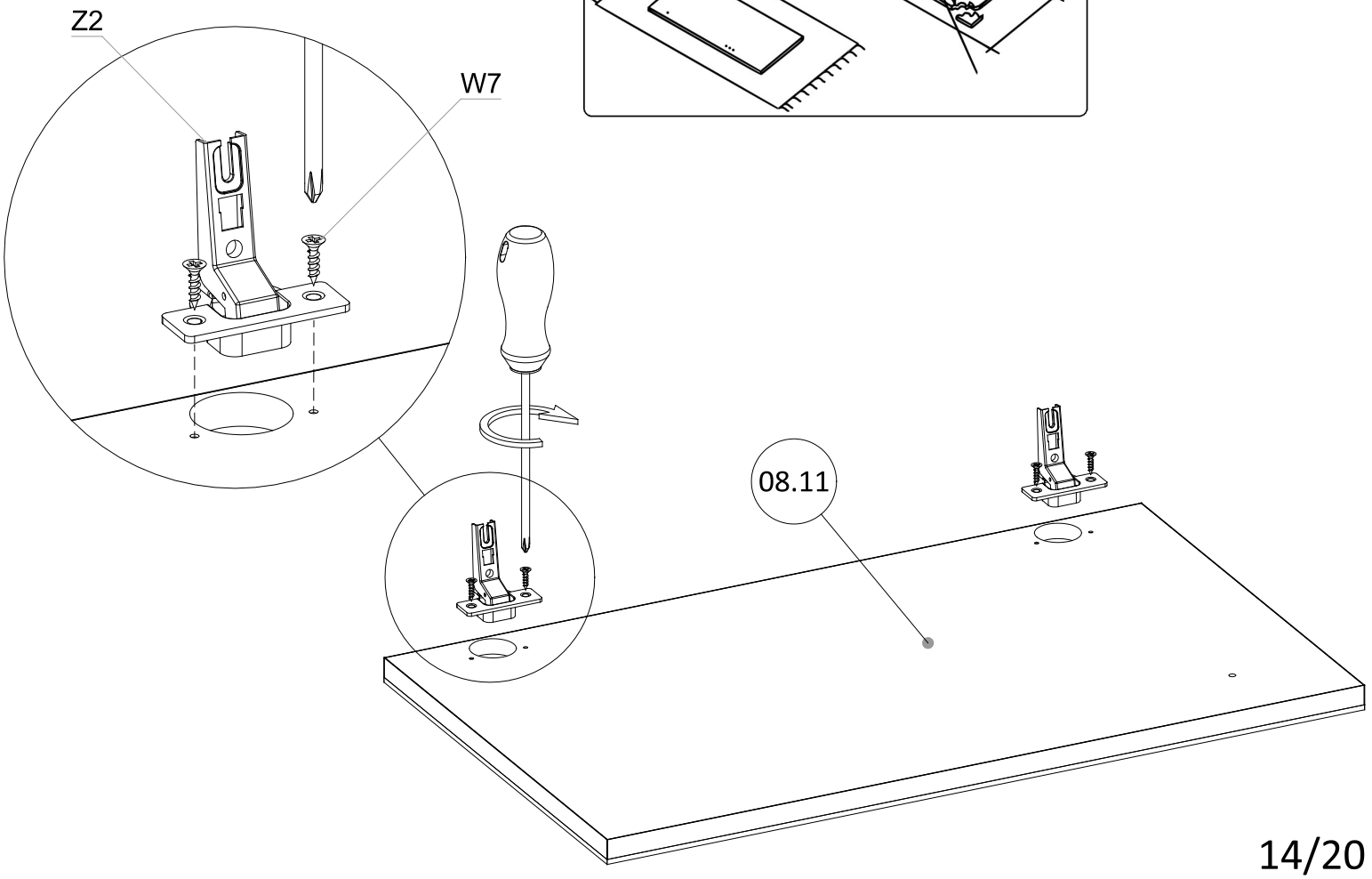

20

Z2 2x

W7 4x13 4x

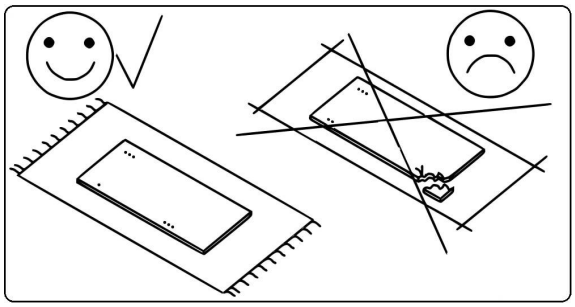

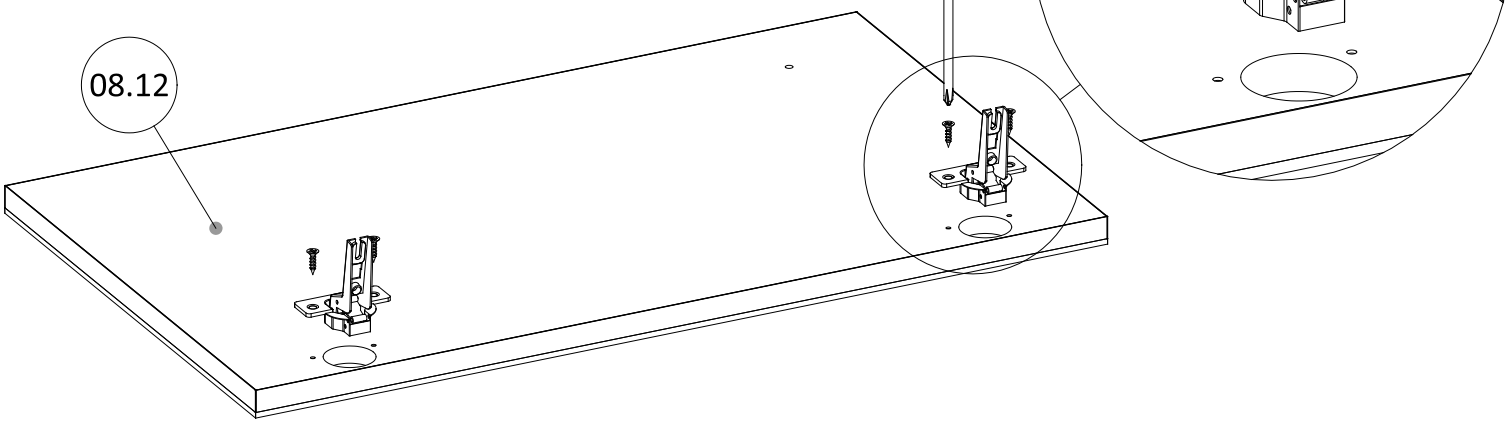

21

W37 4x27 2x

USO45 Ø45 2x

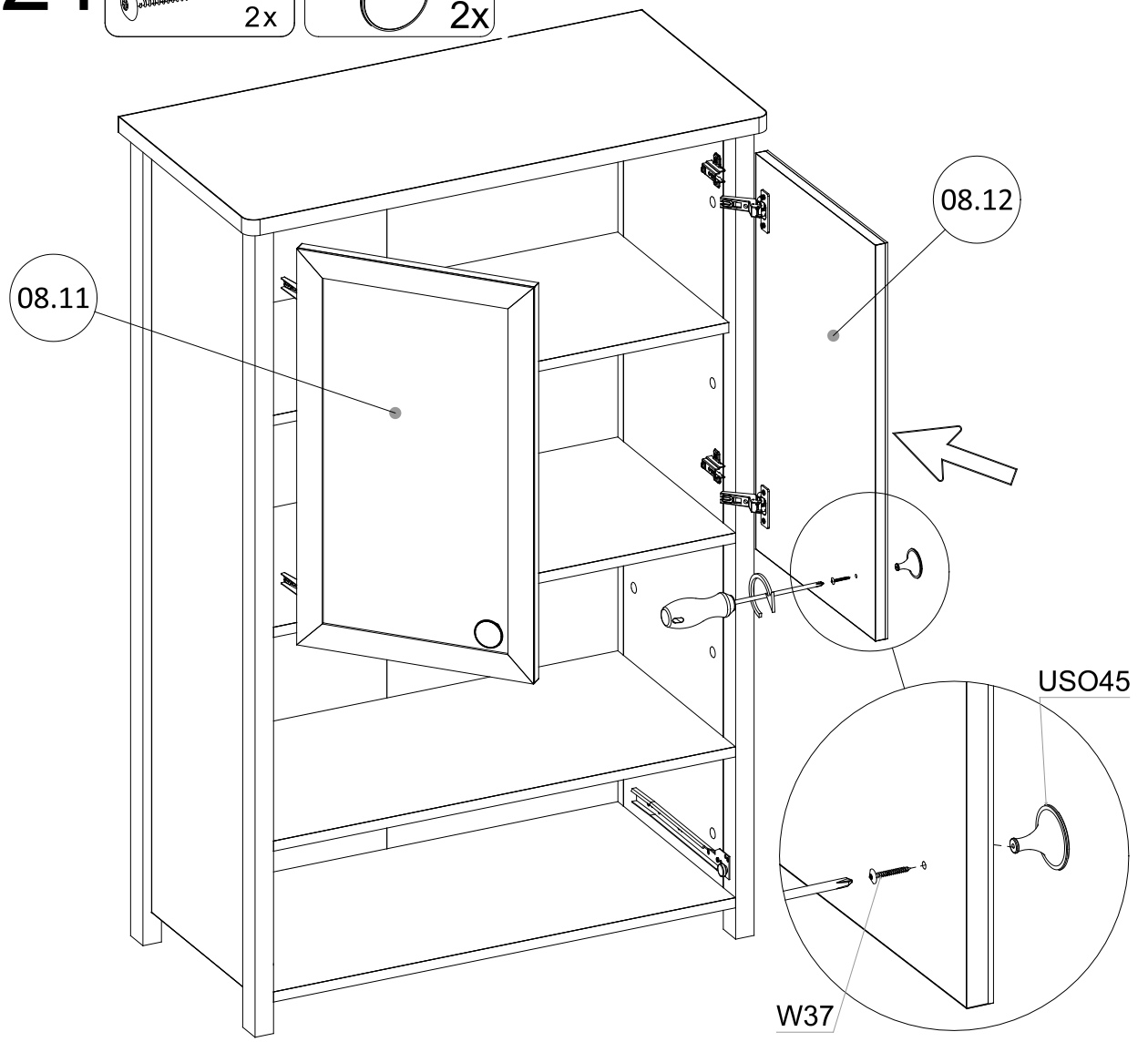

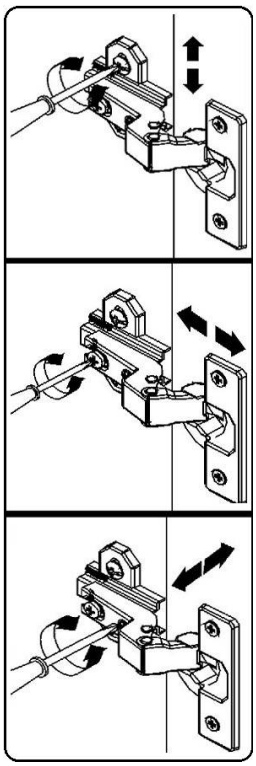

22

K1 6x30 2x2

M10 Ø15x10 1x2



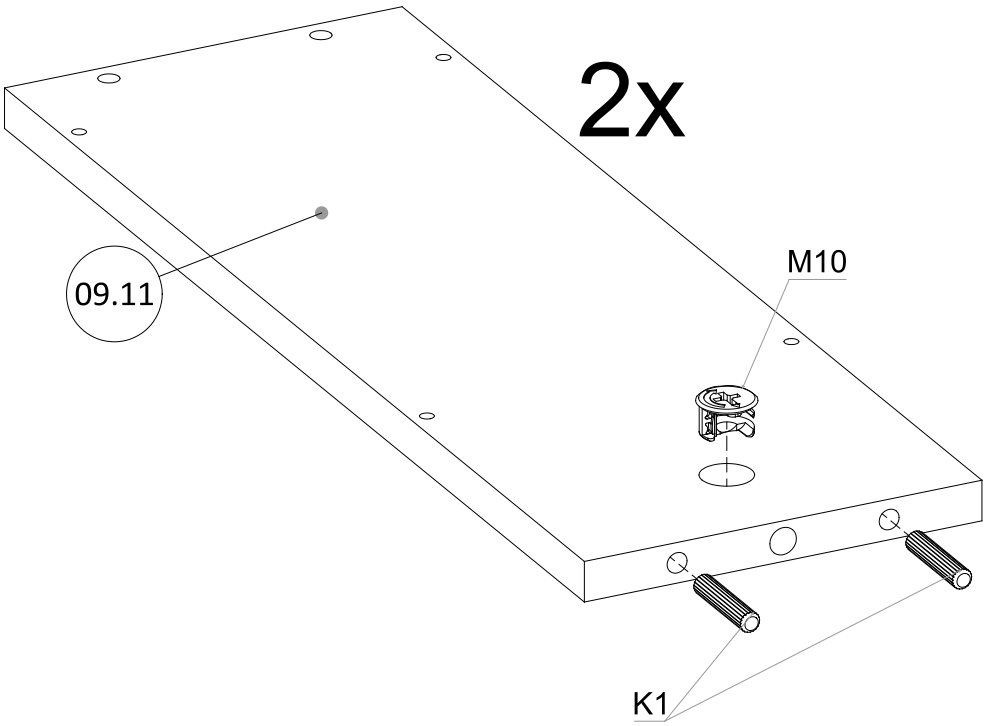

23

KP 6x40 4x



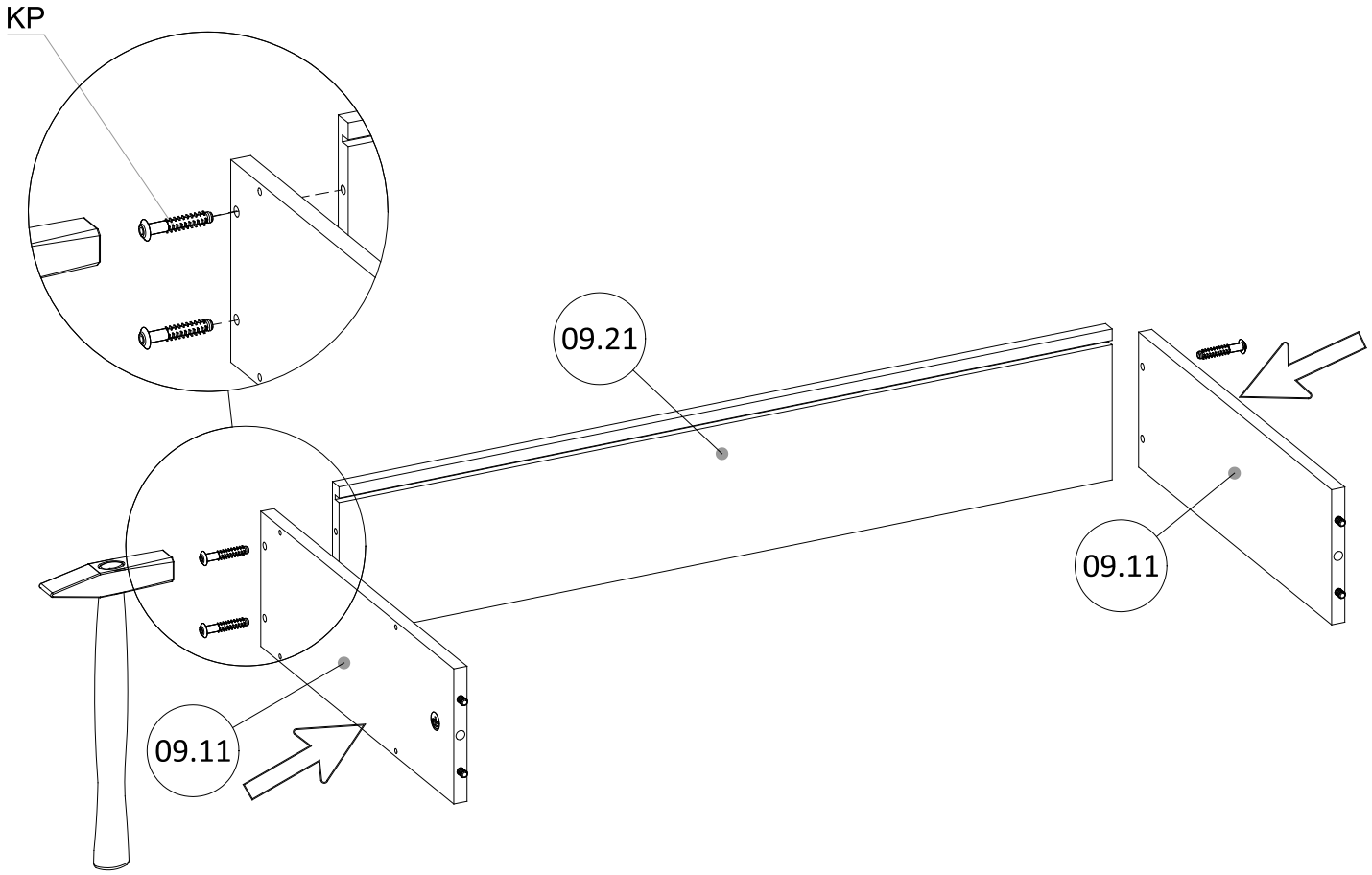

24

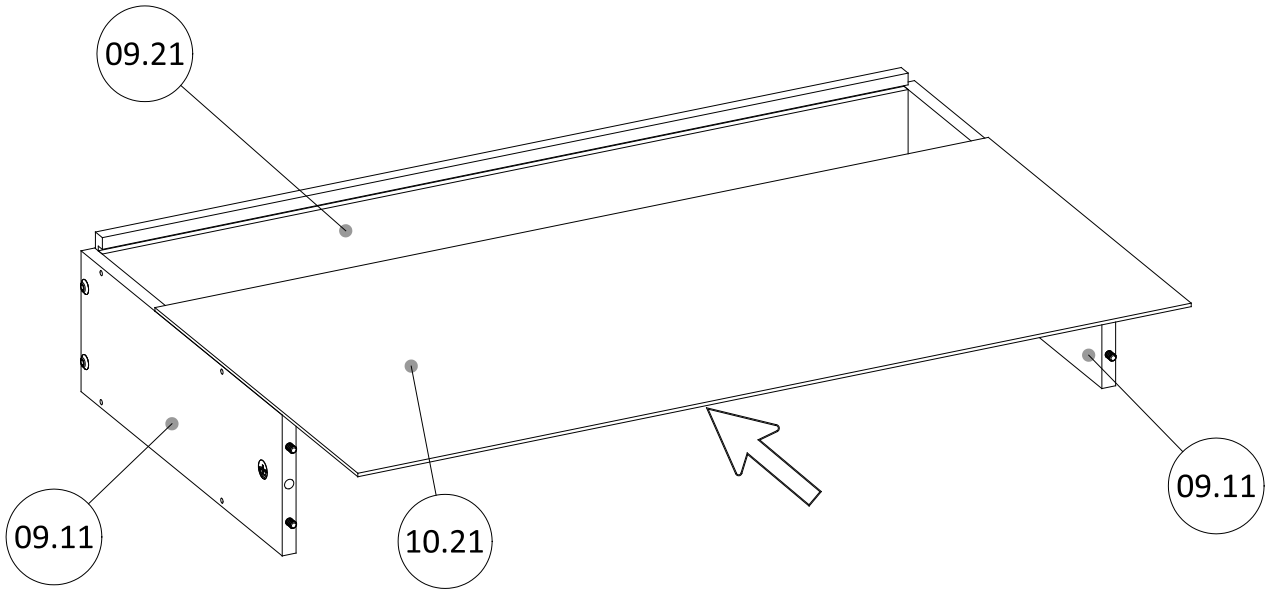

25

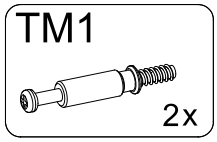

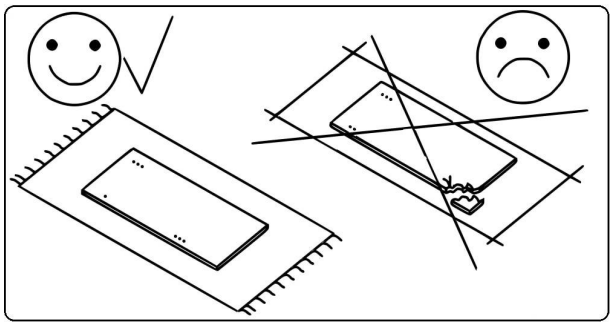

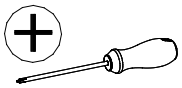

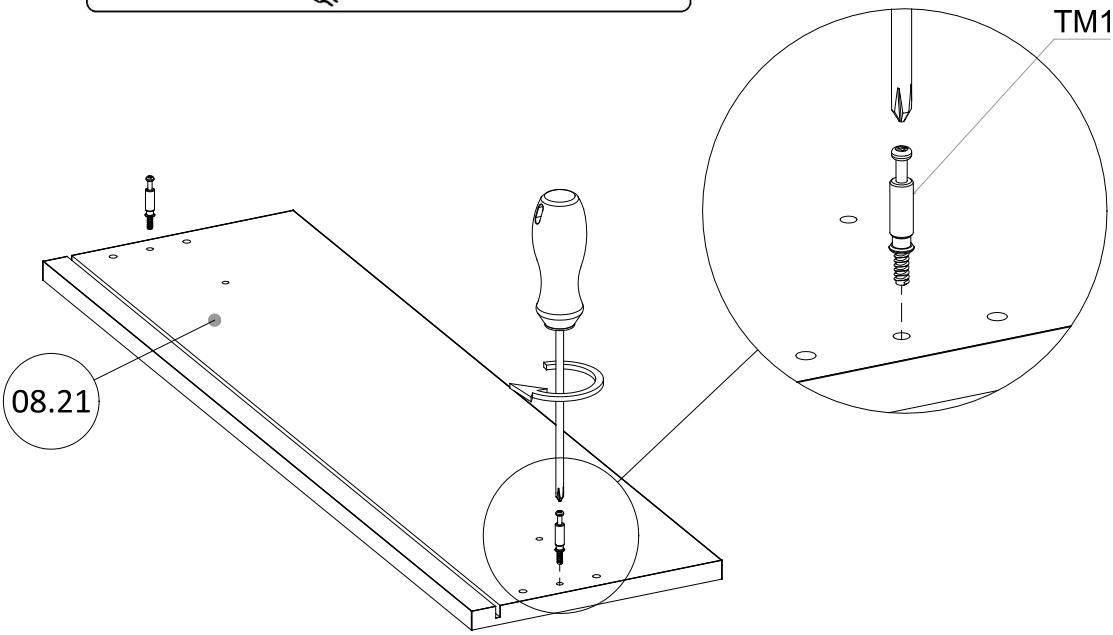

26

NA20 Ø20
320
2x

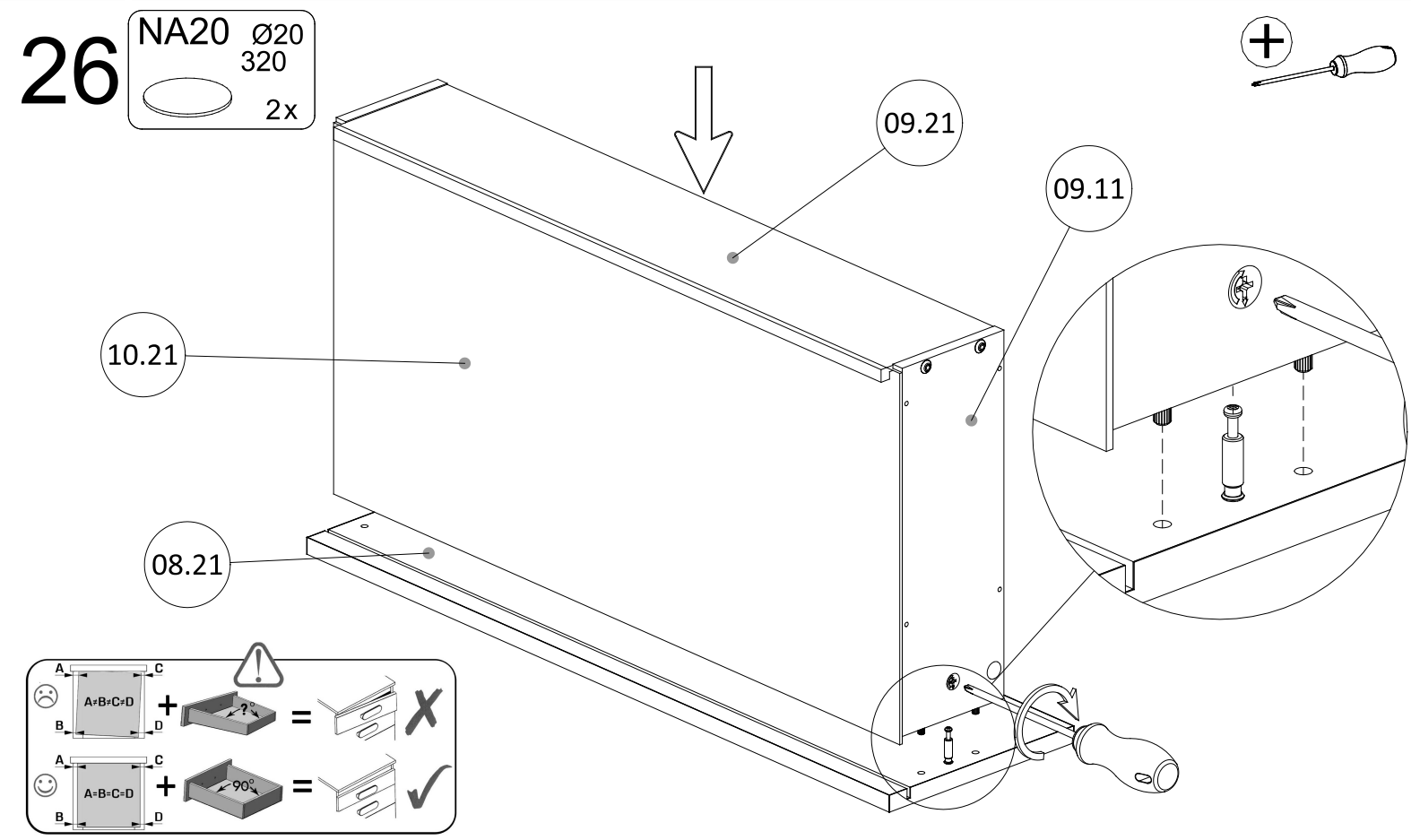

27

PR3 2x

WE66 5x9
4x

TK 2x

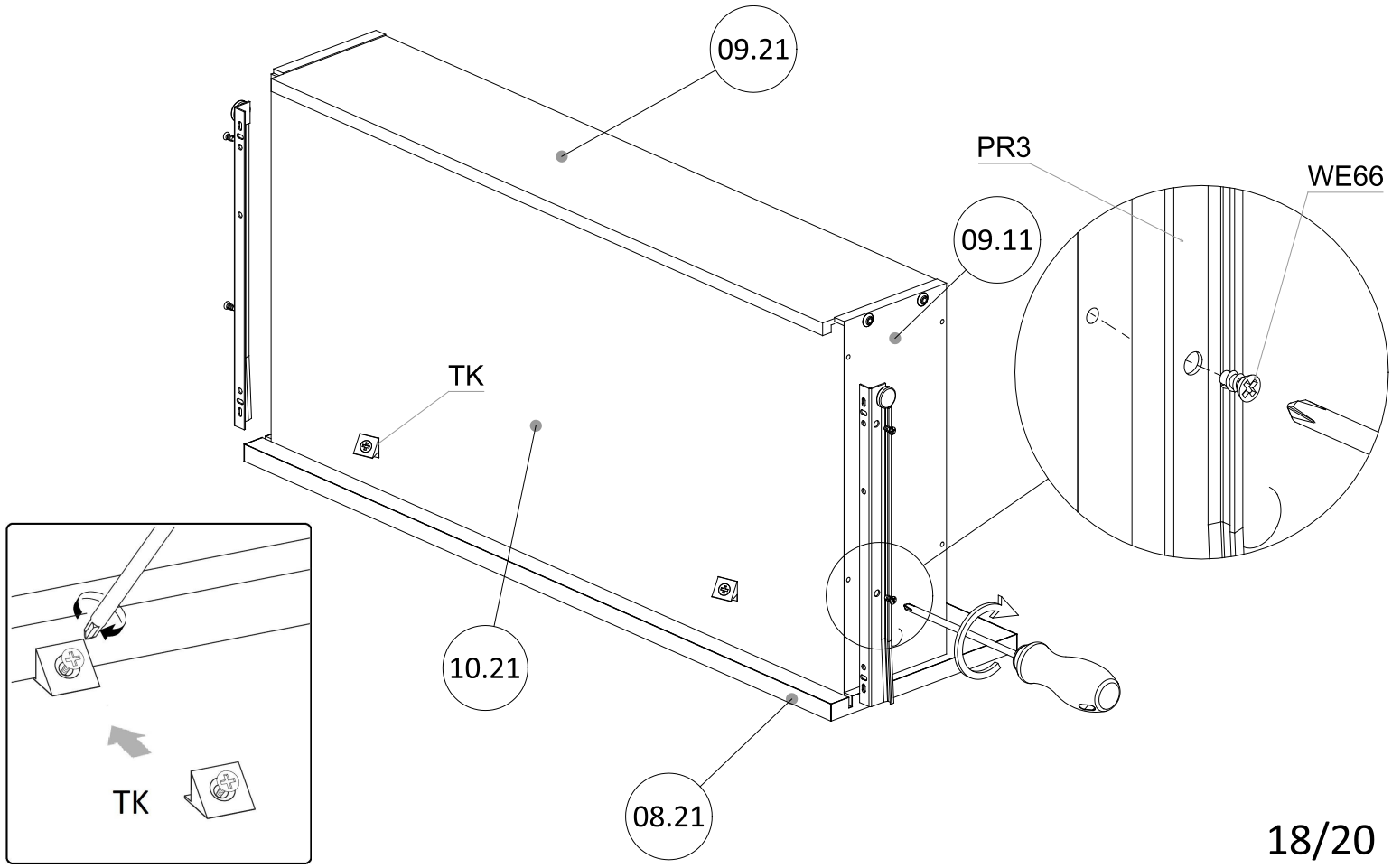

28

USO26 Ø26 2x

S42 4x25 2x

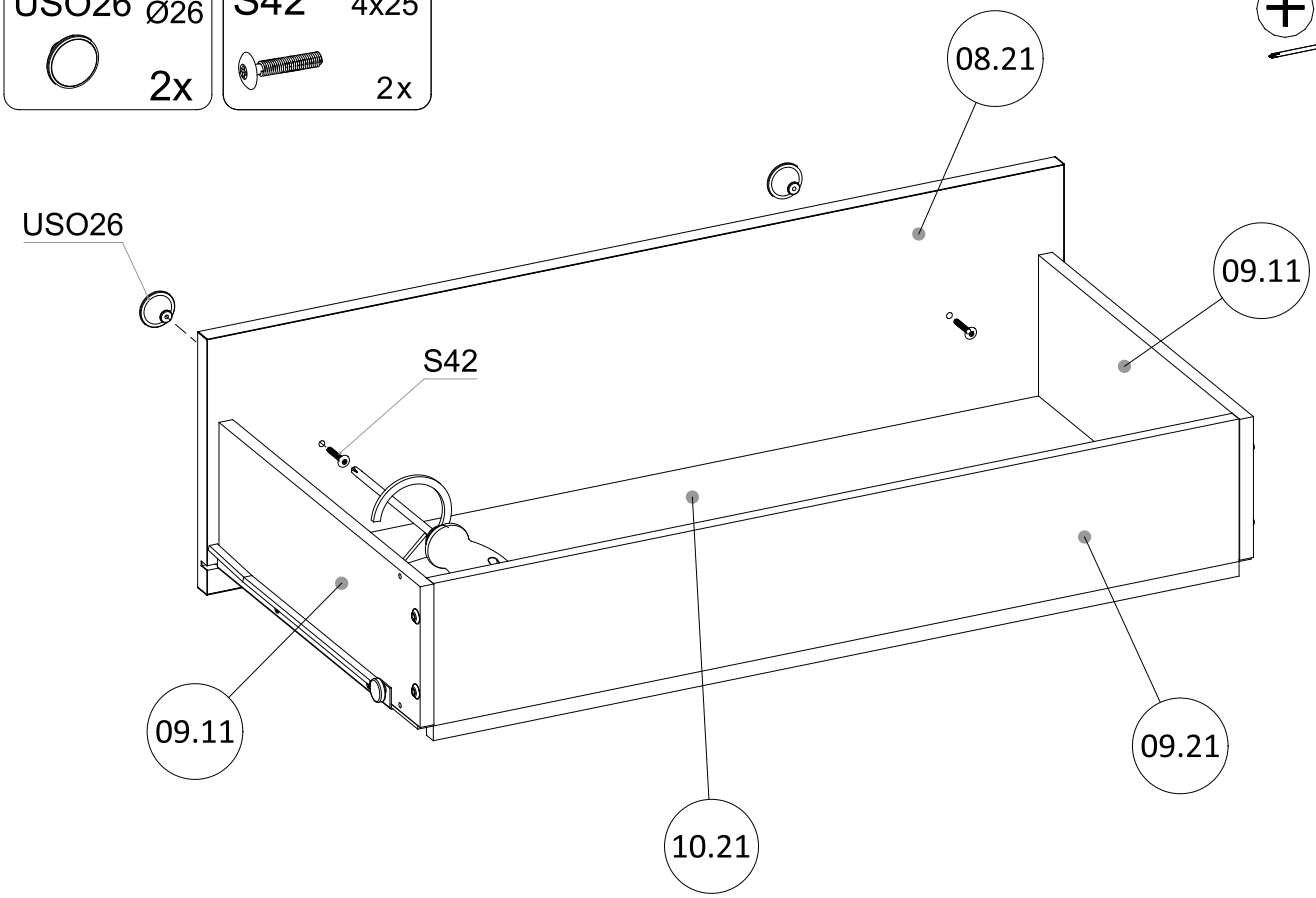

29

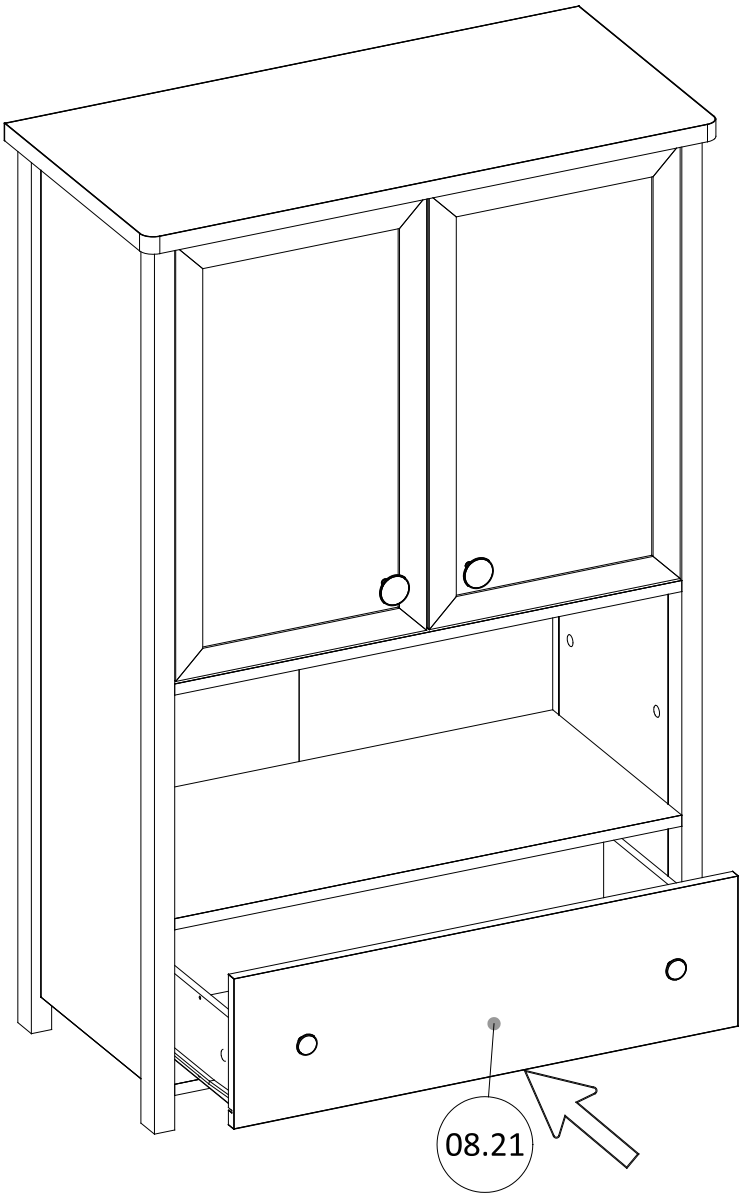

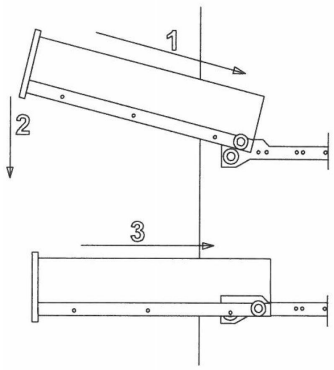

PL

Zasady użytkowania mebli:

1. Meble powinny być użytkowane zgodnie z ich przeznaczeniem.
2. Meble należy użytkować pomieszczeniach suchych, zamkniętych i zabezpieczonych przed szkodliwymi wpływami atmosferycznym oraz bezpośrednim działaniem promieni słonecznych .
3. Mebli nie należy ustawiać w odległości mniejszej niż pół metra od czynnych grzejników.
4. Wymagane jest równe wypoziomowanie, ustawienie mebli na stabilnym podłożu.
5. Sposób montażu mebli, ilość elementów i akcesoriów niezbędnych do montażu określa karta informacyjna znajdująca się w opakowaniu danego typu mebla. chyba, że meble zgodnie z życzeniem Klienta zostały dostarczone zmontowane. W tym wypadku instrukcje montażu nie są załączane do mebli.
6. Na powierzchniach mebli nie należy stawiać przedmiotów wilgotnych.
7. Po zmontowaniu mebli należy wyregulować drzwi na prowadnicach.

Konserwacja i czyszczenie:

1. Powierzchnie wykonane z laminatu, oraz lakierowane czyścić miękką tkaniną.
2. Do pielęgnacji powierzchni nie należy stosować żadnych środków chemicznych, lub szorstkich ścierek.

Szanowny kliencie, gdyby brakowało jakiejś części, lub byłaby uszkodzona proszę to oznaczyć na instrukcji montażowej i przesłać razem z reklamacją. Jeżeli uszkodzony element będzie zamontowany na stałe reklamacja nie będzie uznana.

CZ

Základy používání nábytku

1.Nábytek by měl být používán k určenému účelu
2.Nábytek by měl být používán v mistnostech suchých, uzavřených a chráněných před škodlivými povětrnostnimi vlivy a před přimým slunečnim zářenim.
3.Nábytek by neměl být postaven na méně než půl metru před aktivními radiátory.
4.Požadovane je umístěni nábytku na stabilnim, vyrovnaném povrchu.
5.Návod na montáž nábytku počet součásti a přislušenstvi nezbytného k montáži uveden na informačnim listu, nacházejicim se v obalu určeného nábytku. V případě že na přani zákaznika nábytek byl dodán smontovaný návod k montáži se nepřípojuje.
6.Na povrch nábytku nepokládejte vlhké předměty.
7.Po smontováni nábytku seřdit (vyrovnat) dveře pomoci kolejnice.

Údržba a čištěni:

1.Povrchz y lamina a lakovaně čistit měkkým hadřikem.
2.Kúdržbě povrchu nepouživejte žádne chemické látky ani hrubé hadříky.

Vážený zákazniku, v případě že chybí některé části nebo jsoou poškozené,označte je v montážnich instrukcich a zašletespolečně s reklamaci. Pokut poškozená část bude na pevno smontována, nebude se na ni vztahovat reklamace.

DE

Regeln der Möbelbenutzung:

1.Die Möbel sollten entsprechend ihrer Bestimmung verwendet werden.
2.Die Möbel sollten in trockenen, geschlossenen und gegen den schädlichen witterungseinfluss sowie die direkte Wirkung der Sonnenstrahlen geschützten räumen benutzt werden.
3.Die Möbel sollen von den tätigen Heizkörpern mindestens ein halbes Meter entfernt werden.
4.Es ist erforderlich, dass der Grund, wo die Möbel stehen, gut nivelliert und stabil ist.
5.Die Art und Weise der Montage, Anzahl der Bauteile und die Ausstattung, die für die Montage unentbehrlich ist, bestimmt die Infokarte, die sich in derVerpackung des jeweiligen Möbelstückes befindet. Es sei den, die Möbel wurden nach dem Wunsch des Kunden im zusammengebauten zustand zugeliefert. ln einem solchen Fall werden die Montageanweisungen nicht hinzugefügt.
6.Auf der Oberfläche der möbel darf man keine feuchten gegenstände stellen.
7. Nach dem Zusammenbauen der möbel sollte man die Tür an den Führungen richten.

Wartung und Sauberhaltung:

1.Flächen aus Laminat und lackierte oberflächen sind mil einem weichen Tuch zu reinigen.
2.Zur Pflege der Oberfläche sollten keine chemischen Mitteln oder borstigen Wischtücher verwendet werden.

Sehr geehrter Kunde, sollte ein Bauteil fehlen oder geschädigt warden, kennzeichnen Sie dies bitte auf der Montageanweisung und zusammen mit dem Beschwerdebrief senden. Sollte das geschädigte Teil fest angebaut warden, wird die Beanstandung nicht anerkannt.

EN

Terms of use furniture:

1.Furniture should be used for their intended purpose.
2.Furniture should be used in dry, closed rooms, protected from an adverse weather and a direct sunlight.
3.Furniture should not be set at a distance of less than half a meter of active radiators.
4.The equal leveling is required and the need to set furniture on the stable base.
5.The information card, contained in the packaging of the given type of furniture defines the assembling method of furniture, quantity of components and accessories necessary for assembly. except when furniture were delivered assembled according to the customer wish. Assembly instructions are not attached to furniture in this case.
6.Wet objects should not be placed on surfaces of furniture.
7.Doors on tracks should be adjusted after assembling furniture.

Maintenance and cleaning:

1.Surfaces made of the laminate and lacquered surfaces clean with a soft cloth.
2.Any chemicals or rough rubbers should not be used for the surfaces care.

Dear customer, if anything part is missing or damaged, mark it on the assembly instruction and sent to together with the claim, please. If the damaged item is permanently mounted. than the complaint will not be considered.

SK

Základy používania nábytku:

1.Nábytok používajte k určenému účelu.
2.Nábytok používajte v suchej, uzatvorenej a chránenej pred škodlivými poveternostnými vplyvmi miestnosti, chráňte pred priamym slnečnym žiarenim.
3.Nábytok by nemal byť postavený na menej než pol metra pred aktívnymi radiátormi.
4.Nábytok postavte na stabilný vyrovnaný povrch.
5.Návod na montáž nábytku počet súčasti a prislušenstva nevyhnutného k montáži, je uvedený na informačnom liste nachádzajúcom sa v obale určeného nabytku. V pripad, že na prianie zákaznika bol nábytok dodaný zmontovaný, nebude návod súčasťou balenia.
6.Na povrch nabytku, nepokladajte vlhke predmety.
7.Po zmontovani nábytku nastavte dvere pomocou koľajnice.

Údržba a čistenie:

1. Povrchy z lamina a lakované čistiť mäkkou handričkou.
2. Preúdržbu povrchu nepoužvajte žadne chemické látky ani hrubé handričky.

Vážený zákaznik, v pripade. že chýbajú niektoré časti, alebo sú poškodené, označte ich v montážnych inštrukciách apošlite spoločne s reklamáciou. pokiaľ poškodená časť bude napevno zmontovaná, nebude sa ňu reklamácia vzťahovať

RU

Правила ухода за мебелью

1.Мебелью необходимо использовать в соответствии с ее функциональным назначением.
2.Мебель должна эксплуатироваться в сухих закрытых и защищенных от Воздействия атмосферных условий и прямых солнечных лучей помещениях.
3.мебели нельзя устанавливать ближе 50 см от отопительных приборов.
4.Требуется установка мебели по уровню на стабилной поверхности.
5.Способ монтажа мебели количество елементов необходимых для монтажа определяет инструкция
находящаяся в упаковке данного типа мебели. В случае если мебель по желанию клиента была поставлена
собранной инструкция монтажа не прилагается.
6.Нельзя ставить на мебель влажные предметы.
7.После монтажа мебели необходимо отрегулировать дверь на петлях.

Рекомендации по уходу и очистке.

1.Поверхности из ламината и покрытые лаком очищать мягкой тканью.
2.Для ухода за поверхностью не использовать никаких химических средств или шероховатых тряпок.

Уважаемы Клиент в случае если не хватает какого-нибудь элемента или он поврежден просим обозначить его на инструкции монтажа и отправить нам в месте с претензией. Если поврежденный элемент будет установлен-претензия не будет признана.

FR

Règles d'utilisation du mobilier :

1. Le mobilier doit être utilisé conformément à sa destination.
2. Le mobilier doit être utilisé dans un endroit sec, fermé et protégé des influences atmosphériques néfastes et la lumière directe du soleil.
3. Les meubles ne doivent pas être placés à moins d'un demi-mètre de radiateurs actifs.
4. Une mise à niveau est nécessaire, il faut placer le meuble sur une surface stable.
5. La méthode de montage des meubles, le nombre d'éléments et d'accessoires nécessaires au montage sont définis dans la fiche d'information incluse dans l'emballage d'un type de meuble donné, sauf si les meubles ont été livrés montés conformément à la demande du client.
   Dans ce cas, les notices de montage ne sont pas fournies avec les meubles.
6. Ne posez pas d'objets humides sur les surfaces des meubles.
7. Après avoir monté le meuble, ajustez les portes sur les guides.

Entretien et nettoyage :

1. Les surfaces stratifiées et vernies doivent être nettoyées avec un chiffon doux.
2. Pour l'entretien des surfaces, n'utilisez pas de produits chimiques ou des chiffons abrasifs.

Cher client, si une pièce est manquante ou endommagée, veuillez l'indiquer dans la notice de montage et envoyer avec la réclamation. Si l'élément défectueux est installé de façon permanente, la réclamation ne sera pas acceptée.

SE

Regler för möblernas underhåll och rengöring:

1.Möblerna ska användas för sitt avsedda ändamål.
2.Möblerna ska användas i torra, slutna utrymmesom är skyddade mot skadlig atmosfärisk påverkanoch direkt solstrålning.
3.Möblerna bör inte placeras på ett avstånd som är mindre än en halv meter från värmeelement.
4.Det krävs en jämn yta (med samma nivån), och placering av möblerna pä ett stabilt underlag.
5.Monteringssätt av möbler, antal komponenter (delar) och tillbehör som är nödvändiga för montage anges på informationskort som finns i förpackning för enskild möbeltyp. Om möbierna inte har levererats monterade på kundens begäran. l sådant fall är monteringsanvisningen inte bifogad möblerna.
6.På möblernas ytor bör man inte ställa våta föremål.
7.Efter möblernas montering måste skåpdörrarjusteras på skenorna.

Möblernas underhåll och rengöring:

1.Ytor av laminat samt målade ytor ska rengöras med en mjuk trasa.
2.För ytans underhåll får man inte använda några kemikaliskamedel eller slipdyna.

Bästa kund, om det saknas någon del, eller om den är trasig, vänligen markera det på installationsinstruktionen och skickadet tillsammans med ansökan. Om den skadade delenkommer att användas som monterad permanent, kommer klagomålet inte att beaktas.

HR

Način uporabe namještaja

1.Namještaj koristiti sukladno namjeni.
2.Namještaj mora se koristiti u suhim i zatvorenimprostorijama osiguranim od štetnih vremenskih uvjeta iizravnog sunčevog zračenja.
3.Namještaj ne može se stavljati na razmaku od najmanje 50 cm od uključenih grejaćih uređaja.
4.Površina na koju stavljate namještaj mora biti niveliranai stabilna.
5.Način montažie, broj dijelova i akcesorija potrebnih za montažu određuju upute za montažu namještaja koje se naiazi unutar ambalaže. Ako se kupcu namještaj isporučuje montiran, upute nisu uključene.
6.Ne stavljati vlažne predmete na površinu namještaja.
7.Nakon montaže namještaja regulirati vrata na vodilicama.

Održavanje i čišćenje:

1.Površine od laminata i lakirane čistiti mekom krpom.
2.Za održavanje površina ne koristiti kemijska sredstva ili abrazivne krpe.

Poštovani kupci, u slučaju nedostatka ili oštećenja bilo kojeg Dijela, označite ovaj element u uputama za montažu i pošalitezajedno s reklamacijom.
ako je oštećeni element trajno montiran, reklamacija neče se razmatrati.

SRB

Način korišćenja nameštaja

1.Nameštaj treba da bude korišćen u skladu sa namenom.
2.Nameštaj mora da bude korišćen u suvim i zatvorenim prostorijama zaštičenim od nepovoljnih vremenskih uslova i direktne sunčeve svetlosti.
3.Nameštaj ne može da bude postavljen na udaljenosti od najmanje 50 cm od ukijučenih uređaja za grejanje.
4.Nameštaj mora da bude postavljen na ravnu i stabilnu podlogu.
5.Način postavljanja, broj delova i akcesorija neophodnih za postavljanje definiše uputstvo za postavljanje nameštaja koje se nalazi unutra pakiranja. Ovo uputstvo se ne odnosi na nameštaj koji je prema želji kupca isporučen u gotovom stanju. u ovom slučaju uputstvo nije uključeno u set namestaja.
6.Nemojte stavljati vlažne predmete na površinu nameštaja.
7.Nakon postavljanja nameštaja podesite vrata na vodilicama.

Održavanje i čišćenje:

1.Površine od laminata i lakirane čistite mekanom tkaninom.
2.Za održavanje površina nemojte koristiti hemijska sredstva ili abrazivne krpe.

Poštovani kupci, u slučaju nedostatka ili oštećenja bilo kojeg dela, označite ovaj element u uputstvu za postavljanje i pošalite zajedno sa reklamacijom.
Ako je oštećen element t rajno postavljen, reklamacija neče biti razmatrana.

HU

Használati útmutató

1.A bútorokat rendeltetésűknek megfelelően kell használni.
2.A bútorokat az időjárási körülményetől védett, zárt, szárazhelyiségekben kell használni ,ahol nincsenek kitéve a napsugarakközvetlen hatásának.
3.A bútorokat a működő fűtőberendezésekhez ne helyezzük fel méternél kisebb távolságra.
4.Fontos, hogy a bútort stabil alapzaton, szintbe állitva használjak.

5.A bútor összeszereléshez szükséges ismereteket, az elemek mennyiségét, és az összeállításhoz szükséges tartozékok listáját az összeszerelési útmutató tartalmazza, mely az adott típustú bútor csomagolásában található. Abban az esetben, ha a bútor a Vevő kérésének megfelelően összeszerelve kerül Ieszállításra, a bútorhoz nincs mellékelve összeszerelési útmutató.
6.A bútorok felületére ne helyezzünk nedves tárgyakat.
7.A bútorok összeállítását követően be kell állítani az ajtókat a kivetőpántok segítségével.

Ápolás és tisztitás

1.A laminált és lakkozott felületeket puha ruhával tisztítsuk.
2.A felületek ápolásához ne használjunk semmiféle vegyszert, vagy durva törlőkendőt.

Tisztelt Vésario, ha valamelyik bútorelem hiányozna, vagyhibásan kerülne átadásra, kérjük jelölje azt be az összeszerelésiútmutatóban, és a reklamációval együtt küldje el részünkre. amennyiben a hibás elem eredeti rendeltetési helyére beszerelésre kerül, a rekiamációt nem áll módunkban elfogadni.

NL

Gebruiksregels voor meubels:

1.Meubels moeten worden gebruikt waarvoor ze bedoeld zijn.
2.Meubels moeten worden gebruikt in een droge, gesloten ruimte die bescherming biedt tegen schadelijke weersinvloeden en direct zonlicht.
3.Plaats de meubels niet binnen een halve meter afstand tot een werkende radiator.
4.Meubels moeten waterpas staan op een stabiele ondergrond.
5.De montagemethode en het aantal benodigde onderdelen en accessoires voor de montage blijken uit het informatieblad in de verpakking. Dit geldt niet wanneer de meubels naar wens van de klant gemonteerd zijn geleverd. In dat geval ontvangt u geen handleiding.
6.Plaats geen vochtige voorwerpen op de meubels.
7.Na montage van de meubels moeten de deuren op de geleiders worden afgesteld.

Onderhoud en reiniging:

1.Oppervlakken van laminaat en met een laklaag afnemen met een zachte doek.
2.Gebruik voor het onderhoud van de oppervlakken geen chemische middelen of ruwe doeken.

Indien er een onderdeel ontbreekt of beschadigd is, geef dit dan aan op de montagehandleiding en stuur deze samen met uw klacht op. Als het beschadigde onderdeel permanent wordt gemonteerd, wordt de klacht niet ingewilligd.

Zmontowałeś już nasze meble?

Twoja opinia po zakupie jest dla nas ***ważna.***

Każda odpowiedź trafia do naszego zespołu i pomaga nam poprawiać meble, instrukcje i jakość wykonania.

To tylko kilka krótkich pytań.
Wypełnienie zajmie około 2 minut.

Zeskanuj kod

i podziel się opinią ;)

Dziękujemy, że wybrałeś

lenart